COMPOSEIP

DOORS TECHNOLOGIES

# COMPONENTI PER PORTE DA GARAGE

# 01. PANNELLI PER PORTE SEZIONALI

# PANNELLI TAGLIATI A MISURA

Pannelli tagliati a misura

- Sconto massimo: ml > 25
- Sconto intermedio: 11 > ml > 25
- Sconto minimo: ml < 11
- applicare sovrapprezzo +10% sul prezzo di listino per pannelli inferiori ai 2 metri linear

| CODICE | DESCRIZIONE | ESTETICA | U.M |
|---|---|---|---|
| ASJ022 | PAN 500 A MISURA GOIAS R9010 BIANCO BIDOGA GOFFRATO LEGNO | BIDOGA | ml |
| ASJ023 | PAN 610 A MISURA GOIAS R9010 BIANCO BIDOGA GOFFRATO LEGNO | BIDOGA | ml |
| ASJ024 | PAN 500 A MISURA GOIAS R8014 TESTA DI MORO BIDOGA GOFFRATO LEGNO | BIDOGA | ml |
| ASJ025 | PAN 500 A MISURA GOIAS R6005 VERDE BIDOGA GOFFRATO LEGNO | BIDOGA | ml |
| ASJ082 | PAN 500 A MISURA GOIAS R6009 VERDE BIDOGA GOFFRATO LEGNO | BIDOGA | ml |
| ASJ084 | PAN 500 A MISURA GOIAS R7001 GRIGIO BIDOGA GOFFRATO LEGNO | BIDOGA | ml |
| ASJ041 | PAN 500 A MISURA SAN PAOLO R9006 BIDOGA LISCIO | BIDOGA | ml |
| ASJ042 | PAN 500 A MISURA SAN PAOLO R9010 BIANCO BIDOGA LISCIO | BIDOGA | ml |
| ASJ043 | PAN 500 A MISURA SAN PAOLO R7016 GRIGIO BIDOGA LISCIO | BIDOGA | ml |
| ASJ086 | PAN 500 A MISURA SAN PAOLO R7001 GRIGIO BIDOGA LISCIO | BIDOGA | ml |
| ASJ047 | PAN 500 A MISURA TOCANTINS PREV Q.CHIARO BIDOGA LISCIO | BIDOGA | ml |
| ASJ050 | PAN 500 A MISURA TOCANTINS PREV Q.SCURO BIDOGA LISCIO | BIDOGA | ml |
| ASJ070 | PAN 500 A MISURA GOIAS R7035 GRIGIO BIDOGA GOFFRATO LEGNO | BIDOGA | ml |
| ASJ071 | PAN 500 A MISURA SAN PAOLO R7016 GRIGIO POLYGRAIN BIDOGA LISCIO | BIDOGA | ml |
| ASJ077 | PAN 500 A MISURA TOCANTINS ROVERE MEDIO BIDOGA LISCIO | BIDOGA | ml |
| ASJ006 | PAN 500 A MISURA L2700 ALAGOAS R9010 3CA BIANCO CASSETTATO GOFFRATO LEGNO | CASSETTATO | ml |
| ASJ007 | PAN 500 A MISURA L3280 ALAGOAS R9010 4CA BIANCO CASSETTATO GOFFRATO LEGNO | CASSETTATO | ml |
| ASJ008 | PAN 500 A MISURA L3860 ALAGOAS R9010 5CA BIANCO CASSETTATO GOFFRATO LEGNO | CASSETTATO | ml |
| ASJ009 | PAN 500 A MISURA L4100 ALAGOAS R9010 5CA BIANCO CASSETTATO GOFFRATO LEGNO | CASSETTATO | ml |
| ASJ010 | PAN 500 A MISURA L4740 ALAGOAS R9010 6CA BIANCO CASSETTATA GOFFRATO LEGNO | CASSETTATO | ml |

| | | | |
|---|---|---|---|
| ASJ011 | PAN 500 A MISURA L5170 ALAGOAS R9010 7CA BIANCO CASSETTATO GOFFRATO LEGNO | CASSETTATO | ml |
| ASJ012 | PAN 500 A MISURA L5540 ALAGOAS R9010 7CA BIANCO CASSETTATO GOFFRATO LEGNO | CASSETTATO | ml |
| ASJ072 | PAN 610 A MISURA RIO GRANDE 2 R9006 ARGENTO MULTIDOGA GOFFRATO STUCCO | IND. ANTPIZZICO | ml |
| ASJ073 | PAN 610 A MISURA RIO GRANDE 2 R9002 BIANCO GRIGIO MULTIDOGA GOFFRATO STUCCO | IND. ANTPIZZICO | ml |
| ASJ074 | PAN 610 A MISURA RIO GRANDE 2 R9010 BIANCO MULTIDOGA GOFFRATO STUCCO | IND. ANTPIZZICO | ml |
| ASJ075 | PAN 610 A MISURA RIO GRANDE 2 R5010 BLU MULTIDOGA GOFFRATO STUCCO | IND. ANTPIZZICO | ml |
| ASJ076 | PAN 610 A MISURA RIO GRANDE 2 R3000 ROSSO MULTIDOGA GOFFRATO STUCCO | IND. ANTPIZZICO | ml |
| ASJ085 | PAN 610 A MISURA RIO GRANDE 2 R7016 GRIGIO MULTIDOGA GOFFRATO STUCCO | IND. ANTPIZZICO | ml |
| ASJ001 | PAN 610 A MISURA RIO GRANDE R9006 ARGENTO MULTIDOGA GOFFRATO STUCCO | IND. NO ANTIPIZZICO | ml |
| ASJ002 | PAN 610 A MISURA RIO GRANDE R9002 BIANCO GRIGIO MULTIDOGA GOFFRATO STUCCO | IND. NO ANTIPIZZICO | ml |
| ASJ003 | PAN 610 A MISURA RIO GRANDE R9010 BIANCO MULTIDOGA GOFFRATO STUCCO | IND. NO ANTIPIZZICO | ml |
| ASJ016 | PAN 500 A MISURA AMAPA R9006 ARGENTO MULTIDOGA LISCIO | MULTI DOGA | ml |
| ASJ026 | PAN 500 A MISURA PARANA R9006 ARGENTO MULTIDOGA GOFFRATO LEGNO | MULTI DOGA | ml |
| ASJ028 | PAN 500 A MISURA PARANA R9002 BIANCO GRIGIO MULTIDOGA GOFFRATO LEGNO | MULTI DOGA | ml |
| ASJ029 | PAN 500 A MISURA PARANA R9010 BIANCO MULTIDOGA GOFFRATO LEGNO | MULTIDOGA | ml |
| ASJ080 | PAN 610 A MISURA BRASILIA R9016 MULTIDOGA GOFFRATO LEGNO | MULTIDOGA | ml |
| ASJ081 | PAN 610 A MISURA BRASILIA R7016 MULTIDOGA GOFFRATO LEGNO | MULTIDOGA | ml |
| ASJ031 | PAN 500 A MISURA PARA R9006 ARGENTO MILLERIGHE LISCIO | MULTI RIGA | ml |
| ASJ065 | PAN 500 A MISURA SERGIPE Q.CHIARO PREVERNICIATO MULTIDOGA LISCIO | MULTI RIGA | ml |
| ASJ066 | PAN 500 A MISURA SERGIPE Q.SCURO PREVERNICIATO MULTIDOGA LISCIO | MULTI RIGA | ml |
| ASJ014 | PAN 500 A MISURA AMAZONAS Q.CHIARO PIANO LISCIO | PIANA | ml |
| ASJ015 | PAN 500 A MISURA AMAZONAS Q.SCURO PIANO LISCIO | PIANA | ml |
| ASJ018 | PAN 500 A MISURA BAHIA R9010 BIANCO PIANO GOFFRATO LEGNO | PIANA | ml |
| ASJ019 | PAN 610 A MISURA BAHIA R9010 BIANCO PIANO GOFFRATO LEGNO | PIANA | ml |
| ASJ020 | PAN 500 A MISURA BAHIA R8014 TESTA DI MORO PIANO GOFFRATO LEGNO | PIANA | ml |
| ASJ033 | PAN 500 A MISURA RONDONIA R9006 ARGENTO PIANO LISCIO | PIANA | ml |
| ASJ034 | PAN 500 A MISURA RONDONIA R9010 BIANCO PIANO LISCIO | PIANA | ml |

| | | | |
|---|---|---|---|
| ASJ035 | PAN 500 A MISURA RONDONIA R1013 PERLA PIANO LISCIO | PIANA | ml |
| ASJ087 | PAN 500 A MISURA RONDONIA CORTEN 2024 PIANO LISCIO | PIANA | ml |
| ASJ037 | PAN 500 A MISURA RONDONIA R7016 GRIGIO POLYGRAIN PIANO LISCIO | PIANA | ml |
| ASJ038 | PAN 610 A MISURA RONDONIA R7016 GRIGIO POLYGRAIN PIANO LISCIO | PIANA | ml |
| ASJ083 | PAN 500 A MISURA RONDONIA R7035 GRIGIO PIANO LISCIO | PIANA | ml |
| ASJ064 | PAN 500 A MISURA RONDONIA BIANCO POLYGRAIN PIANO LISCIO | PIANA | ml |

# 02. ACCESSORI MANTO / PANNELLI

## AMMORTIZZATORI

Coppia di ammortizzatori

- Lotto minimo: 10 pz

| CODICE | DESCRIZIONE | U.M. | PZ/COLLO |
|---|---|---|---|
| AP0069 | COPPIA DI AMMORTIZZATORI SX + DX L350 | NR | 40 |
| AP0070 | COPPIA DI AMMORTIZZATORI SX + DX L500 ZINCATI | NR | 20 |

## ANTISCHIACCIAMENTO DITA PER RULLO

Antischiacciamento dita per rullo

- Lotto minimo: 100 pz

| CODICE | DESCRIZIONE | U.M. | PZ/COLLO |
|---|---|---|---|
| DS0001 | ANTISCHIAC CIAMENTO DITA PER RULLO REGOLARE D11 MM BIACNO RAL9010 | NR | 1000 |
| DS0002 | ANTISCHIACCIAMENTO DITA CORTO PER PARACADUTE PER RULLI CON ALBERO DA 11MM BIANCO RAL 9016 | NR | 1000 |

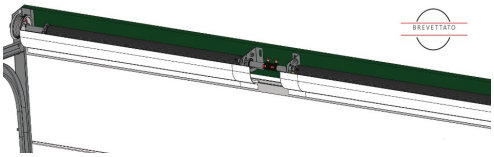


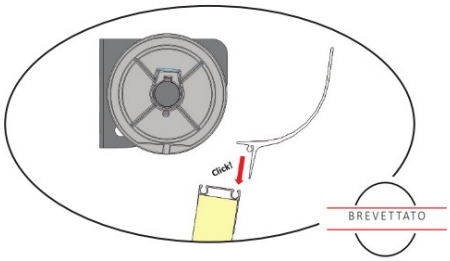


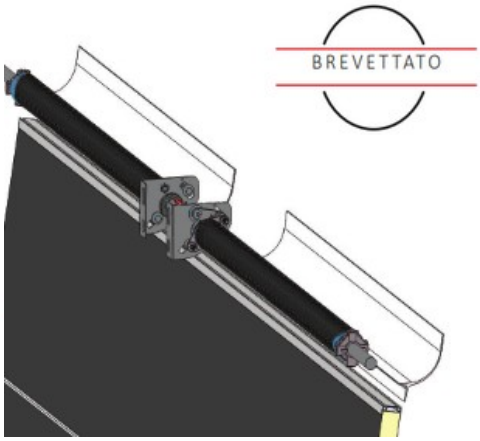


## CARTER COPERTURA E PROTEZIONE MOLLE

Carter protezione molle. Sistema brevettato con aggancio rapido nel profilo inferiore / superiore.
Disponibile per molle fino a 67mm di diametro.

- Lotto minimo: 6 pz

| CODICE | DESCRIZIONE | U.M. | PZ/COLLO |
|---|---|---|---|
| DS0041 | CARTER PROTEZIONE MOLLE L2400 RAL9010 | NR | 24 |
| DS0042 | CARTER PROTEZIONE MOLLE L3300 RAL9010 | NR | 24 |

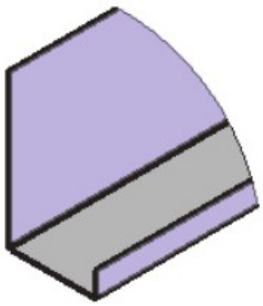

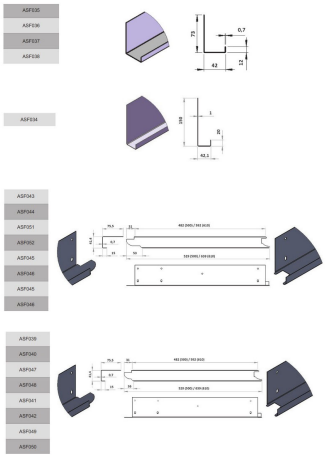

## CASSETTA LATERALE PER PANNELLO

- Cassetta laterale per pannello.
  - Lotto minimo: 100 pz

| CODICE | DESCRIZIONE | U.M. | PZ/COLLO |
|---|---|---|---|
| ASF034 | CASSETTA PAN 610 MAGGIORATA ZINCATA BECCA INDUSTRIALE | NR | 1000 |
| ASF035 | CASSETTA PAN 610 RESIDENZIALE RAL9010 | NR | 1000 |
| ASF036 | CASSETTA PAN 610 RESIDENZIALE ZINCATA | NR | 1000 |
| ASF037 | CASSETTA PAN 500 RESIDENZIALE RAL9010 | NR | 1000 |
| ASF038 | CASSETTA PAN 500 RESIDENZIALE ZINCATA | NR | 1000 |
| ASF039 | CASSETTA DX PAN 500 RAL9010 BECCA CORTA | NR | 1000 |

| | | | |
|---|---|---|---|
| ASF040 | CASSETTA SX PAN 500 RAL9010 BECCA CORTA | NR | 1000 |
| ASF041 | CASSETTA DX PAN 610 RAL9010 BECCA CORTA | NR | 1000 |
| ASF042 | CASSETTA SX PAN 610 RAL9010 BECCA CORTA | NR | 1000 |
| ASF043 | CASSETTA DX PAN 500 RAL9010 BECCA LUNGA | NR | 1000 |
| ASF044 | CASSETTA SX PAN 500 RAL9010 BECCA LUNGA | NR | 1000 |
| ASF045 | CASSETTA DX PAN 610 RAL9010 BECCA LUNGA | NR | 1000 |
| ASF046 | CASSETTA SX PAN 610 RAL9010 BECCA LUNGA | NR | 1000 |
| ASF047 | CASSETTA DX PAN 500 ZINCATA BECCA CORTA | NR | 1000 |
| ASF048 | CASSETTA SX PAN 500 ZINCATA BECCA CORTA | NR | 1000 |
| ASF049 | CASSETTA DX PAN 610 ZINCATA BECCA CORTA | NR | 1000 |
| ASF050 | CASSETTA SX PAN 610 ZINCATA BECCA CORTA | NR | 1000 |
| ASF051 | CASSETTA DX PAN 500 ZINCATA BECCA LUNGA | NR | 1000 |
| ASF052 | CASSETTA SX PAN 500 ZINCATA BECCA LUNGA | NR | 1000 |
| ASF108 | CASSETTA PAN 610 sp60 MAGGIORATA ZINCATA | NR | 1000 |
| ASF109 | CASSETTA PAN 610 RAL9010 BECCA INDUSTRIALE | NR | 1000 |
| ASF110 | CASSETTA PAN 610 ZINCATA BECCA INDUSTRIALE | NR | 1000 |
| ASF111 | CASSETTA DX PAN 610 ZINCATA BECCA LUNGA | NR | 1000 |
| ASF112 | CASSETTA SX PAN 610 ZINCATA BECCA LUNGA | NR | 1000 |
| ASF125 | CASSETTA PAN 500 MAGGIORATA RAL9010 | NR | 1000 |
| ASF124 | CASSETTA PAN 610 MAGGIORATA RAL9010 | NR | 1000 |

## CATENACCIO CON POMELLO NERO

Catenaccio con pomello nero in PVC

- Lotto minimo: 10 pz

| CODICE | DESCRIZIONE | U.M. | PEZZI/COLLO |
|---|---|---|---|
| AP0079 | CATENACCIO CON POMELLO NERO IN PVC | NR | 50 |

## CERNIERA CENTRALE ACCIAIO RAL9003 – PANNELLO CIVILE (ANTI PIZZICO)

Cerniera centrale in ferro RAL 9003 per porta residenziale

- Lotto minimo: 50 pz

| CODICE | DESCRIZIONE | U.M. | PZ/COLLO |
|---|---|---|---|
| AP0075 | CERNIERA CENTRALE R9003 | NR | 200 |

## CERNIERA CENTRALE ACCIAIO ZINCATO - PANNELLO INDUSTRIALE

Cerniera centrale zincata per pannello industriale

- Lotto minimo: 50 pz

| CODICE | DESCRIZIONE | U.M. | PZ/COLLO |
|---|---|---|---|
| AP0073 | CERNIERA CENTRALE ZINCATA | NR | 200 |

## CERNIERA CENTRALE NYLON/FIBRA VETRO RAL9003 – PANNELLO CIVILE (ANTI PIZZICO)

Cerniera centrale in nylon per porta residenziale

- Lotto minimo: 100 pz

| CODICE | DESCRIZIONE | U.M. | PZ/COLLO |
|---|---|---|---|
| ASF059 | CERNIERA CENTRALE NYLON R9010 | NR | 500 |

## CERNIERA LATERALE C/SUPPORTO RULLO ACCIAIO ZINCATO - SEZIONALE INDUSTRIALE

Cerniera laterale e supporto rullo zincata regolabile zincati con chiodo fisso per albero da 11mm per pannello industriale

- Lotto minimo: 50 pz

| CODICE | DESCRIZIONE | U.M. | PZ/COLLO |
|---|---|---|---|
| AP0074 | CERNIERA LATERALE ZINCATA | NR | 200 |

## CERNIERA LATERALE E SUPPORTO RULLO REGOLABILE PER PORTA RESIDENZIALE

Cerniera laterale e supporto rullo in ferro regolabile per albero da 11 mm verniciata bianca

- Lotto minimo: 50 pz

| CODICE | DESCRIZIONE | U.M. | PZ/COLLO |
|---|---|---|---|
| AP0076 | CERNIERA LATERALE R9003 FE | NR | 200 |

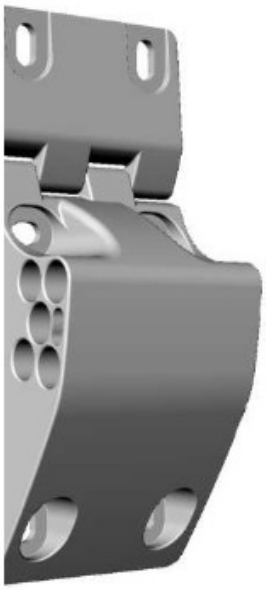

## CERNIERA LATERALE IN NYLON PER PORTA RESIDENZIALE

Assieme cerniera laterale in nylon per porta residenziale. Prodotto BREVETTATO Composeip

- Lotto minimo: 50 pz

| CODICE | DESCRIZIONE | U.M. | PZ/COLLO |
|---|---|---|---|
| ASF060 | CERNIERA LATERALE NYLON R9010 | NR | 200 |

## CILINDRO DI SBLOCCO MOTORE ESTERNO A FILO

Cilindro di sblocco motore esterno a filo

- Lotto minimo: 10 pz

| CODICE | DESCRIZIONE | U.M. | PZ/COLLO |
|---|---|---|---|
| MT0117 | CILINDRO DI SBLOCCO MOTORE ESTERNO A FILO | NR | 50 |

## COPPIA DI PARACADUTI PER ROTTURA FUNI

Coppia di paracaduti per rottura funi. Prodotto BREVETTATO Composeip

- Lotto minimo: 10 pz

| CODICE | DESCRIZIONE | U.M. | PZ/COLLO |
|---|---|---|---|
| ASF055 | COPPIA PARACADUTI DX+SX COMPLETI BIANCHI | NR | 50 |

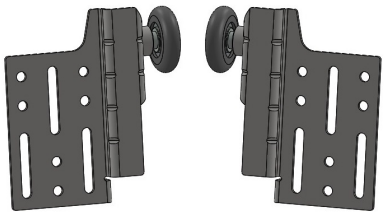

## COPPIA DI PORTARULLO SUPERIORE PER SISTEMA SRV

Coppia di portarullo superiore in acciaio galvanizzato per sistema SRV

| CODICE | DESCRIZIONE | U.M. | PZ/COLLO |
|---|---|---|---|
| AP0285 | COPPIA DI PORTARULLO SUPERIORE PER SRV | NR | 100 |

## COPPIA DI PORTARULLO SUPERIORE RESIDENZIALE IN ACCIAIO R9016 DX+SX

Coppia di portarullo superiore residenziale in acciaio R9016 DX+SX

- Lotto minimo: 10 pz

| CODICE | DESCRIZIONE | U.M. | PZ/COLLO |
|---|---|---|---|
| AP0297 | COPPIA DI PORTARULLO SUPERIORE RESIDENZIALE IN ACCIAIO RAL 9016 DX+SX | NR | 50 |

## DISPOSITIVO ANTIROTTURA PER CAVI

Dispositivo antirottura per cavi

- Lotto minimo: 5 pz

| CODICE | DESCRIZIONE | U.M. | PZ/COLLO |
|---|---|---|---|
| AP0113 | COPPIA DI DISPOSITIVI ANTIROTTURA CAVI | NR | 15 |
| AP0114 | COPPIA DI DISPOSITIVI ANTIROTTURA CAVI REGOLABILE CON CARTER ARANCIONE | NR | 18 |

## DISTANZIALE PER ROTELLA

Distanziale per rotella

- Lotto minimo: 100 pz

| CODICE | DESCRIZIONE | U.M. | PZ/COLLO |
|---|---|---|---|
| AP0081 | DISTANZIALE 5 RAL9006 PER ROTELLA DA 11mm | NR | 500 |

## MANIGLIA PER PORTA SEZIONALE

Maniglia per porta sezionale. Con spazio per personalizzazione con etichetta.

- Lotto minimo: 10 pz

| CODICE | DESCRIZIONE | U.M. | PZ/COLLO |
|---|---|---|---|
| DS0013 | MANIGLIA INTERNA SEIP | NR | 125 |
| DS0014 | MANIGLIA ESTERNA SEIP | NR | 125 |

## NASTRO IN ACCIAIO DI RIVESTIMENTO

Nastro in acciaio di rivestimento

- Lotto minimo: 5mt

| CODICE | DESCRIZIONE | U.M. | PZ/COLLO |
|---|---|---|---|
| NS0025 | NASTRO ACCIAIO PREV. QUERCIA CHIARO 0,5X710 | MT | 20 |
| NS0026 | NASTRO ACCIAIO PREV. QUERCIA SCURO 0,5X710 | MT | 20 |

## PIASTRA GIUNZIONE PANNELLO - FERRO

Piastra in ferro RAL 9016 per giunta

- Lotto minimo: 50 pz

| CODICE | DESCRIZIONE | U.M. | PZ/COLLO |
|---|---|---|---|
| AP0062 | PIASTRA IN FERRO PER GIUNTA RAL9016 | NR | 1000 |

## PIASTRA GIUNZIONE PANNELLO - NYLON/FIBRA VETRO

Piastra di giunzione pannelli in nylon colore bianco

- Lotto minimo: 50 pz

| CODICE | DESCRIZIONE | U.M. | PZ/COLLO |
|---|---|---|---|
| AP0063 | PIASTRA GIUNZIONE PANNELLI COLORE BIANCO | NR | 1000 |

## PORTA RULLO CORTO SUPERIORE IN ALLUMINIO

Porta rulli corti superiori in alluminio

**NB. Disponibili a coppia (Dx+Sx)**

- Lotto minimo: 35 cp

| CODICE | DESCRIZIONE | U.M. | PZ/COLLO |
|---|---|---|---|
| DS0039 | PORTA RULLO CORTO SUPERIORE IN ALLUMINIO SX RAL 9016 | NR | 140 |
| DS0040 | PORTA RULLO CORTO SUPERIORE IN ALLUMINIO DX RAL 9016 | NR | 140 |

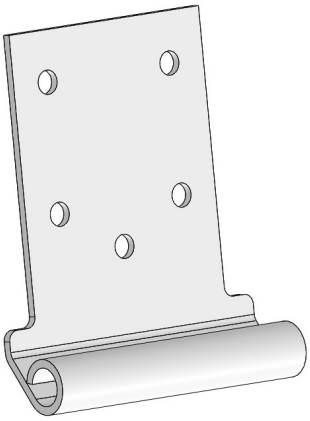

## PORTARULLO REGOLARE INFERIORE PER SISTEMA SRV

Portarullo regolare inferiore in alluminio RAL9016 per sistema SRV

| CODICE | DESCRIZIONE | U.M. | PZ/COLLO |
|---|---|---|---|

| | | | |
|---|---|---|---|
| DS0008 | PORTARULLO REGOLARE INFERIORE RAL 9016 PER SRV | NR | 100 |

## PORTARULLO SUPERIORE

Portarullo superiore in acciaio galvanizzato

- Lotto minimo: 25 pz

| CODICE | DESCRIZIONE | U.M. | PZ/COLLO |
|---|---|---|---|
| AP0072 | PORTARULLO SUPERIORE IN ACCIAIO GALVANIZZATO | NR | 100 |

## RULLO

Rullo

- Lotto minimo: 10 pz

| CODICE | DESCRIZIONE | U.M. | PZ/COLLO |
|---|---|---|---|
| AP0118 | RULLO 2in 46 ALBERO DA 11 CORTO 46X11X50 | NR | 200 |
| AP0119 | RULLO 2in 46 ALBERO DA 11 46X11X115 | NR | 150 |
| AP0120 | RULLO 2in 46 ALBERO DA 11 46X11X170 PER | NR | 150 |

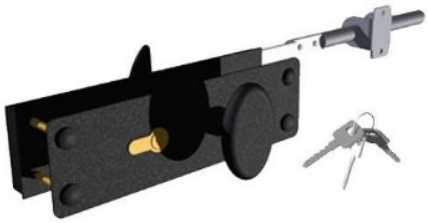

## SERRATURA CON CILINDRO COMPLETO

Serratura con cilindro completo

- Lotto minimo: 10 pz

| CODICE | DESCRIZIONE | U.M. | PZ/COLLO |
|---|---|---|---|
| AP0123 | SERRATURA CON CILINDRO COMPLETO CON PIASTRA ESTERNA NERA | NR | 50 |

## STAFFA ANGOLARE PER GUIDA DI MONTAGGIO

Staffa angolare per guida di montaggio

- Lotto minimo: 20 pz

| CODICE | DESCRIZIONE | U.M. | PZ/COLLO |
|---|---|---|---|
| AP0130 | STAFFA ANGOLARE PER GUIDA DI MONTAGGIO PER ARCHITRAVE | NR | 100 |

## SUPPORTO RULLO PER SISTEMA RIBASSATO PER PORTE RESIDENZIALI

Supporto rullo per sistema ribassato per albero 11 mm per porte residenziali

- Lotto minimo: 10 pz

| CODICE | DESCRIZIONE | U.M. | PZ/COLLO |
|---|---|---|---|
| AP0077 | SUPPORTO RULLO PER SISTEMA RIBASSATO PER | NR | 100 |

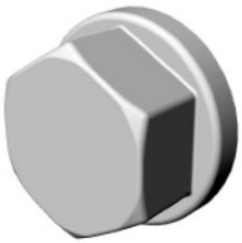

## TAPPO COPRI-VITE

Tappo bianco copri-vite

- Lotto minimo: 1000 pz

| CODICE | DESCRIZIONE | U.M. | PEZZI/COLLO |
|---|---|---|---|
| DS0028 | TAPPO BIANCO 9016 COPRIVITE TESTA D10 ESAGONALE | NR | 25000 |

# 03. KIT PORTA PEDONALE INSERITA

## KIT PORTA PEDONALE

Kit porta pedonale completo di maniglia e serratura. Prodotto brevettato, disponibile per pannelli: MARCEGAGLIA, ITALPANNELLI, TECSEDO, METECNO, EPCO (555), KINGSPAN.

- Collo completo: 24 pz

| CODICE | DESCRIZIONE | U.M. | PREZZO LISTINO |
|---|---|---|---|
| KTP# | KIT PORTA PEDONALE PASSO UOMO COMPLETO DI MANIGLIA E SERRATURA, PASSAGGIO NETTO L = 800 GREZZO | NR | € 628,00 |
| | KIT PORTA PEDONALE PASSO UOMO COMPLETO DI MANIGLIA E SERRATURA, PASSAGGIO NETTO L = 800 COLORE RAL STANDARD | NR | € 634,00 |
| | KIT PORTA PEDONALE PASSO UOMO COMPLETO DI MANIGLIA E SERRATURA, PASSAGGIO NETTO L = 800 COLORE EFFETTO LEGNO | NR | € 790,00 |
| | KIT PORTA PEDONALE PASSO UOMO COMPLETO DI MANIGLIA E SERRATURA, PASSAGGIO NETTO L = 900 GREZZO | NR | € 696,00 |
| | KIT PORTA PEDONALE PASSO UOMO COMPLETO DI MANIGLIA E SERRATURA, PASSAGGIO NETTO L = 900 COLORE RAL STANDARD | NR | € 708,00 |
| | KIT PORTA PEDONALE PASSO UOMO COMPLETO DI MANIGLIA E SERRATURA, PASSAGGIO NETTO L = 900 COLORE EFFETTO LEGNO | NR | € 818,00 |
| | KIT PORTA PEDONALE PASSO UOMO COMPLETO DI MANIGLIA E SERRATURA, PASSAGGIO NETTO L = 1200 GREZZO | NR | € 724,00 |
| | KIT PORTA PEDONALE PASSO UOMO COMPLETO DI MANIGLIA E SERRATURA, PASSAGGIO NETTO L = 1200 COLORE RAL STANDARD | NR | € 728,00 |
| | KIT PORTA PEDONALE PASSO UOMO COMPLETO DI MANIGLIA E SERRATURA, PASSAGGIO NETTO L = 1200 COLORE EFFETTO LEGNO | NR | € 890,00 |
| | KIT SVILUPPATO SU 5 PANNELLI: +25% SUL PREZZO DI LISTINO INDICATO IN TABELLA | | |

| ACCESSORI AGGIUNTIVI | PREZZO LISTINO |
|---|---|
| MANIGLIONE ANTIPANICO | € 162,61 |
| PUSHBAR | € 223,62 |
| POMPA CHIUDIPORTA | € 85,10 |
| COLORAZIONE RAL FUORI STANDARD | € 301,25 |
| VERSIONE 3 PUNTI DI CHIUSURA | € 375,64 |
| VERSIONE 5 PUNTI DI CHIUSURA | € 487,83 |

# 04. ACCESSORI PORTA PEDONALE INSERITA

## CERNIERA PER PORTA INSERITA

Cerniere in plastica per porta inserita

- Lotto minimo: 20 pz

| CODICE | DESCRIZIONE | U.M. | PZ/COLLO |
|---|---|---|---|
| ASF053 | CERNIERA TRE PARTI DX NERA NYLON | NR | 200 |
| ASF054 | CERNIERA TRE PARTI SX NERA NYLON | NR | 200 |

## DISPOSITIVO ESTERNO ANTISCHIACCIAMENTO DITA PER PORTA INSERITA

Assieme dispositivo esterno antischiacciamento dita per porta inserita

- Lotto minimo: 100 pz

| CODICE | DESCRIZIONE | U.M. | PZ/COLLO |
|---|---|---|---|
| AP0049 | ASSIEME DISPOSITIVO ESTERNO ANTISCHIACCIAMENTO DITA PER PORTA INSERITA | NR | 500 |

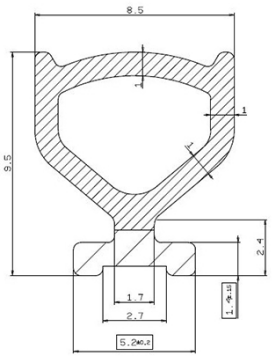


## GUARNIZIONE A PALLONCINO PER PROFILO SOGLIA RIBASSATA

Guarnizione a palloncino per profilo soglia ribassata

- Lotto minimo: 50 mt

| CODICE | DESCRIZIONE | U.M. | PZ/COLLO |
|---|---|---|---|
| GU0004 | GUARNIZIONE A PALLONCINO PER PROFILO ZOCCOLO RIBASSATO | MT | 150 |

## GUARNIZIONE INFERIORE PER PORTA INSERITA

Guarnizione inferiore per porta inserita

- Lotto minimo: 25 mt

| CODICE | DESCRIZIONE | U.M. | PZ/COLLO |
|---|---|---|---|
| GU0022 | GUARN. INFERIORE TELAIO PORTINA INSERITA | MT | 150 |

## GUARNIZIONE MOUSSE PER PORTINA CON ZOCCOLO RIBASSATO

Guarnizione mousse per portina con zoccolo ribassato

- Lotto minimo: 5 pz

| CODICE | DESCRIZIONE | U.M. | PZ/COLLO |
|---|---|---|---|
| GU0024 | GUARN. MOUSSE 40X25 PER PORTINA CON ZOCCOLO RIBASSATO | MT | 10 |

## KIT ANTI-SCHIACCIAMENTO PER PORTA INSERITA

Kit anti-schiacciamento per porta inserita industriale

- Lotto minimo: 5 pz

| CODICE | DESCRIZIONE | U.M. | PZ/COLLO |
|---|---|---|---|
| ASF006 | KIT ANTISCHIACCIAMENTO PORTA INDUSTRIALE RAL 9005 | NR | 20 |
| ASF007 | KIT ANTISCHIACCIAMENTO PORTINA INDUSTRIALE RAL 9016 | NR | 20 |

| | | | |
|---|---|---|---|
| ASF008 | KIT ANTISCHIACCIAMENTO PORTINA RESIDENZIALE RAL 9005 | NR | 20 |
| ASF009 | KIT ANTISCHIACCIAMENTO PORTINA RESIDENZIALE RAL 9016 | NR | 20 |

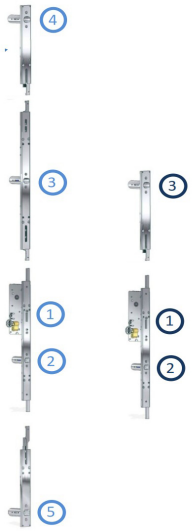


# KIT CHIUSURA PORTA PEDONALE INSERITA

Kit accessori chiusura per porta inserita

- Lotto minimo: 5 pz

| CODICE | DESCRIZIONE | U.M. | PZ/COLLO |
|---|---|---|---|
| ASF065 | KIT ACCESSORI PER PORTA PEDONALE CON 3 PUNTI DI CHIUSURA VISTA INTERNA SPINGERE DX (MANIGLIA A SX) MANIGLIA ARGENTO | NR | 10 |
| ASF066 | KIT ACCESSORI PER PORTA PEDONALE CON 3 PUNTI DI CHIUSURA VISTA INTERNA SPINGERE DX (MANIGLIA A SX) MANIGLIA NERA | NR | 10 |
| ASF067 | KIT ACCESSORI PER PORTA PEDONALE CON 3 PUNTI DI CHIUSURA VISTA INTERNA SPINGERE SX (MANIGLIA A DX) MANIGLIA ARGENTO | NR | 10 |
| ASF068 | KIT ACCESSORI PER PORTA PEDONALE CON 3 PUNTI DI CHIUSURA VISTA INTERNA SPINGERE SX (MANIGLIA A DX) MANIGLIA NERA | NR | 10 |
| ASF069 | KIT ACCESSORI PER PORTA PEDONALE CON 5 PUNTI DI CHIUSURA VISTA INTERNA SPINGERE DX (MANIGLIA A SX) MANIGLIA ARGENTO | NR | 10 |
| ASF070 | KIT ACCESSORI PER PORTA PEDONALE CON 5 PUNTI DI CHIUSURA VISTA INTERNA SPINGERE DX (MANIGLIA A SX) MANIGLIA NERA | NR | 10 |
| ASF071 | KIT ACCESSORI PER PORTA PEDONALE CON 5 PUNTI DI CHIUSURA VISTA INTERNA SPINGERE SX (MANIGLIA A DX) MANIGLIA ARGENTO | NR | 10 |
| ASF072 | KIT ACCESSORI PER PORTA PEDONALE CON 5 PUNTI DI CHIUSURA VISTA INTERNA SPINGERE SX (MANIGLIA A DX) MANIGLIA NERA | NR | 10 |

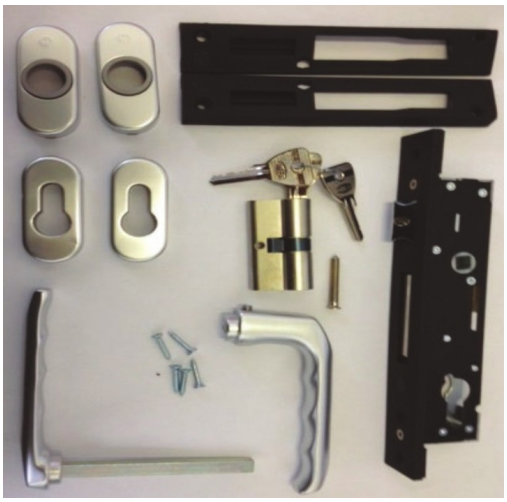

## KIT MANIGLIA CON SERRATURA PER PORTA INSERITA

Kit maniglia interna ed esterna con serratura, cilindro, piastra e contro-piastra per porta inserita

- Lotto minimo: 10 pz

| CODICE | DESCRIZIONE | U.M. | PZ/COLLO |
|---|---|---|---|
| ASF029 | KIT MANIGLIA INT/EST RIBASSATA IN ALLUMINIO ARGENTO, SERRATURA, CILINDRO, PIASTRA E CONTROPIASTRA, UNIVERSALE DX/SX | NR | 25 |
| ASF030 | KIT MANIGLIA INT/EST RIBASSATA IN ALLUMINIO NERO, SERRATURA, CILINDRO, PIASTRA E CONTROPIASTRA, UNIVERSALE DX/SX | NR | 25 |

## KIT MANIGLIONE ANTI-PANICO PER PORTA PEDONALE INSERITA

Kit maniglione anti-panico per porta pedonale inserita

- Lotto minimo: 5 pz

| CODICE | DESCRIZIONE | U.M. | PZ/COLLO |
|---|---|---|---|
| AP0053 | KIT MANIGLIONE ANTIPANICO PER PORTINA PEDONALE | NR | 10 |

## KIT SUPPORTO PORTA PEDONALE INSERITA

Kit supporto porta pedonale inserita

- Lotto minimo: 5 pz

| CODICE | DESCRIZIONE | U.M. | PZ/COLLO |
|---|---|---|---|
| ASF115 | KIT SUPPORTO PORTA PEDONALE INSERITA | NR | 10 |

## PIASTRA A BECCO PER ROTAZIONE PROFILO PER PORTA INSERITA

Piastra a becco per rotazione profilo per porta pedonale inserita

- Lotto minimo: 50 pz

| CODICE | DESCRIZIONE | U.M. | PZ/COLLO |
|---|---|---|---|
| DS0012 | PIASTRA BECCO SUPERIORE ROTAZIONE PROFILO PORTA INSERITA | NR | 500 |

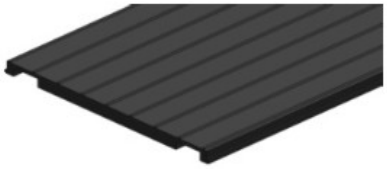

## PIATTO NERO IN PLASTICA ANTISCIVOLO PER SOGLIA RIBASSATA

Piatto nero in plastica antiscivolo con inserimento a scatto per soglia ribassata

- Lotto minimo: 20 pz

| CODICE | DESCRIZIONE | U.M. | PZ/COLLO |
|---|---|---|---|
| AP0057 | PIATTO NERO IN PLASTICA SP 3.5 PER SOGLIA RIBASSATA L=3500 | NR | 100 |

## POMPA CHIUDIPORTA PER PORTA INSERITA

Pompa chiudiporta in alluminio per porta inserita

- Lotto minimo: 8 pz

| CODICE | DESCRIZIONE | U.M. | PZ/COLLO |
|---|---|---|---|
| AP0115 | POMPA CHIUDIPORTA IN ALLUMINIO G-U BKS COMPRENSIVA DI BRACCIO | NR | 25 |

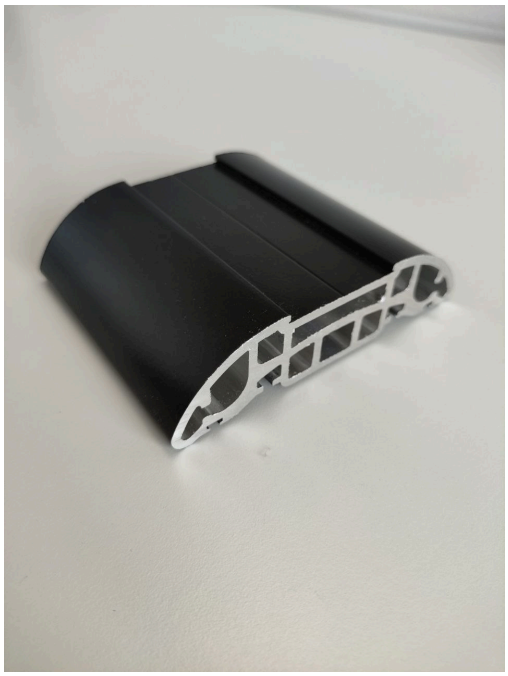

## PROFILO SOGLIA ZOCCOLO RIBASSATO PER PORTA PEDONALE INSERITA

Profilo in alluminio soglia zoccolo ribassato per porta pedonale inserita

- Lotto minimo: 6 pz

| CODICE | DESCRIZIONE | U.M. | PZ/COLLO |
|---|---|---|---|
| PA0022R9004 | PROFILO AL SOGLIA ZOCCOLO RIBASSATO PORTA PEDONALE INSERITA L7000 RAL 9004 NERO | NR | 12 |
| PA0025R9004 | PROFILO SOGLIA ZOCCOLO RIBASSATO PORTONE INDUSTRIALE L 7000 RAL 9004 NERO | NR | 6 |

## SPESSORE PER TELAIO INTERNO PORTA PEDONALE

Spessore per telaio interno porta pedonale

- Lotto minimo: 10 mt

| CODICE | DESCRIZIONE | U.M. | PZ/COLLO |
|---|---|---|---|
| DS0021 | SPESSORE L20 DI SUPPORTO A TELAIO INTERNO PORTA INSERITA | MT | 100 |
| DS0022 | SPESSORE L27 DI SUPPORTO A TELAIO INTERNO PORTA INSERITA | MT | 100 |

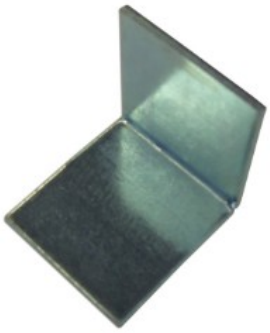

## SQUADRETTA ANGOLARE PER PORTA INSERITA

Squadretta angolare per porta pedonale inserita

- Lotto minimo: 50 pz

| CODICE | DESCRIZIONE | U.M. | PZ/COLLO |
|---|---|---|---|
| AP0058 | SQUADRETTA 90° PER MONTAGGIO ANGOLI TELAIO PORTA PEDONALE INSERITA | NR | 500 |

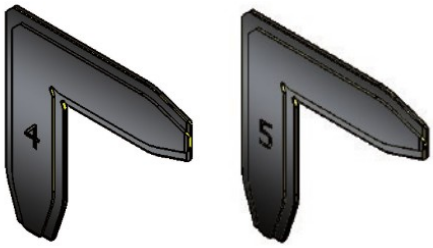


## SQUADRETTA IN PLASTICA PER PROFILI PER PORTA INSERITA

Squadrette in plastica per profili per porta pedonale inserita

- Lotto minimo: 20 pz

| CODICE | DESCRIZIONE | U.M. | PZ/COLLO |
|---|---|---|---|
| DS0029 | ANGOLARE PER ACCOPPIAMENTO TELAIO ESTERNO PORTA INSERITA | NR | 100 |
| DS0030 | ANGOLARE PER ACCOPPIAMENTO TELAIO INTERNO PORTA INSERITA | NR | 100 |

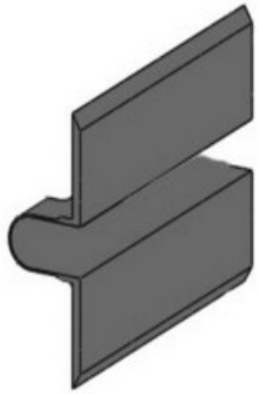

# TAPPO ANTISCHIACCIAMENTO DITA PER PORTA INSERITA LATO INTERNO

Tappo antischiacciamento dita per porta inserita lato interno

- Lotto minimo: 50 pz

| CODICE | DESCRIZIONE | U.M. | PZ/COLLO |
|---|---|---|---|
| DS0031 | PROTEZIONE ANTI SCHIACCIAMENTO PANNELLO 610 C/ADESIVO PER TELAIO FISSO PORTA INSERITA RAL9016 | NR | 500 |
| DS0032 | PROTEZIONE ANTI SCHIACCIAMENTO PANNELLO 610 C/ADESIVO PER TELAIO FISSO PORTA INSERITA RAL9005 | NR | 500 |
| DS0033 | PROTEZIONE ANTI SCHIACCIAMENTO PANNELLO 610 C/ADESIVO PER TELAIO MOBILE PORTA INSERITA RAL9016 | NR | 500 |
| DS0034 | PROTEZIONE ANTI SCHIACCIAMENTO PANNELLO 610 C/ADESIVO PER TELAIO MOBILE PORTA INSERITA RAL9005 | NR | 500 |
| DS0035 | PROTEZIONE ANTI SCHIACCIAMENTO PANNELLO 500 C/ADESIVO PER TELAIO FISSO PORTA INSERITA RAL9016, GRANDE | NR | 500 |
| DS0036 | PROTEZIONE ANTI SCHIACCIAMENTO PANNELLO 500 C/ADESIVO PER TELAIO FISSO PORTA INSERITA RAL9005 GRANDE | NR | 500 |
| DS0037 | PROTEZIONE ANTI SCHIACCIAMENTO PANNELLO 500 C/ADESIVO PER TELAIO MOBILE PORTA INSERITA RAL9016, PICCOLO | NR | 500 |
| DS0038 | PROTEZIONE ANTI SCHIACCIAMENTO PANNELLO 500 C/ADESIVO PER TELAIO MOBILE PORTA INSERITA RAL9005, PICCOLO | NR | 500 |

# 05. KIT COMPLETI PORTE DA GARAGE

# SISTEMI DI SCORRIMENTO PER SEZIONALE BILANCIATO A MOLLE

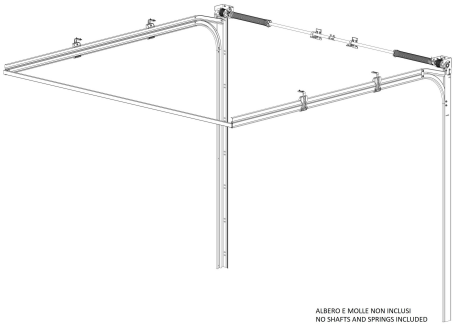


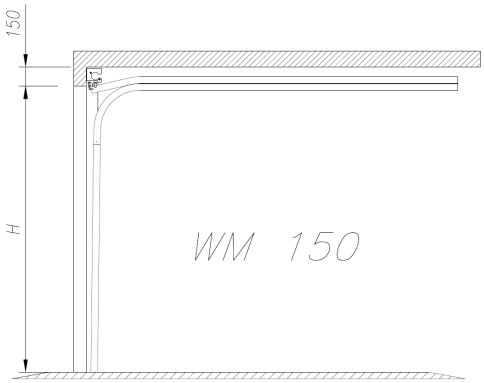


## KIT PER PORTA SEZIONALE A MOLLE - FAST CLAMP 150

Sistemi di scorrimento preassemblati sistema FAST CLAMP.

- Lotto minimo: 10 pz

| CODICE | DESCRIZIONE | UM | PZ/COLLO |
|---|---|---|---|
| ASD024 | KIT FAST CLAMP 150 L2100 mm | NR | 25 |
| ASD025 | KIT FAST CLAMP 150 L2250 mm | NR | 25 |
| ASD026 | KIT FAST CLAMP 150 L2350 mm | NR | 25 |
| ASD027 | KIT FAST CLAMP 150 L2500 mm | NR | 25 |
| ASD028 | KIT FAST CLAMP 150 L2650 mm | NR | 25 |
| ASD029 | KIT FAST CLAMP 150 L2800 mm | NR | 25 |
| ASD030 | KIT FAST CLAMP 150 L2950 mm | NR | 25 |
| ASD031 | KIT FAST CLAMP 150 L3150 mm | NR | 25 |

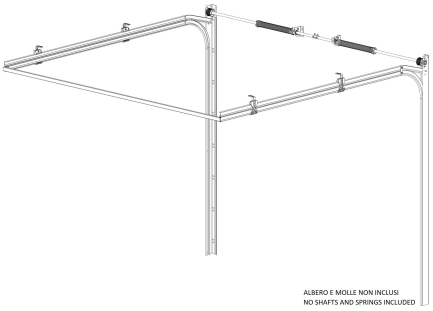


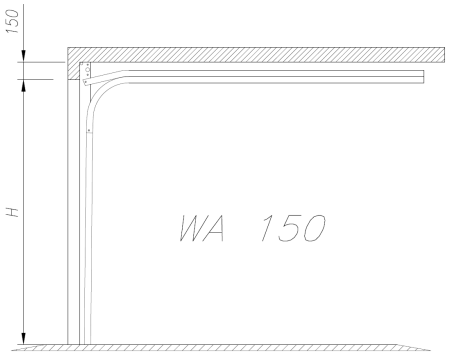


# KIT PER PORTA SEZIONALE A MOLLE - SMART 150 MM

Sistemi di scorrimento preassemblati SMART 150

- Lotto minimo: 10 pz

| CODICE | DESCRIZIONE | U.M. | PZ/COLLO |
|---|---|---|---|
| ASD001 | KIT SMART 150 L2200 mm | NR | 25 |
| ASD004 | KIT SMART 150 L2350 mm | NR | 25 |
| ASD007 | KIT SMART 150 L2450 mm | NR | 25 |
| ASD010 | KIT SMART 150 L2600 mm | NR | 25 |
| ASD013 | KIT SMART 150 L2750 mm | NR | 25 |
| ASD016 | KIT SMART 150 L2900 mm | NR | 25 |
| ASD018 | KIT SMART 150 L3050 mm | NR | 25 |
| ASD020 | KIT SMART 150 L3250 mm | NR | 25 |

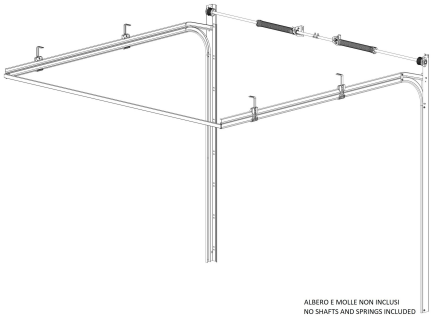


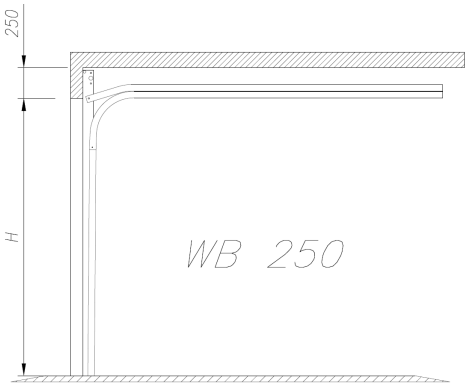


# KIT PER PORTA SEZIONALE A MOLLE - SMART 250 MM

Sistemi di scorrimento preassemblati con sistema SMART 250

- Lotto minimo: 10 pz

| CODICE | DESCRIZIONE | U.M. | PZ/COLLO |
|---|---|---|---|
| ASD003 | KIT SMART 250 L2280 mm | NR | 25 |
| ASD006 | KIT SMART 250 L2430 mm | NR | 25 |
| ASD009 | KIT SMART 250 L2530 mm | NR | 25 |
| ASD012 | KIT SMART 250 L2680 mm | NR | 25 |
| ASD015 | KIT SMART 250 L2830 mm | NR | 25 |
| ASD017 | KIT SMART 250 L2980 mm | NR | 25 |
| ASD019 | KIT SMART 250 L3130 mm | NR | 25 |
| ASD021 | KIT SMART 250 L3330 mm | NR | 25 |
| ASD022 | KIT SMART 250 L3480 mm | NR | 25 |

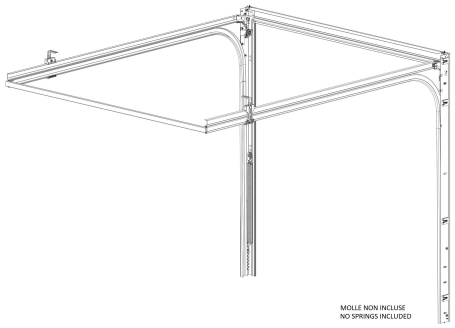


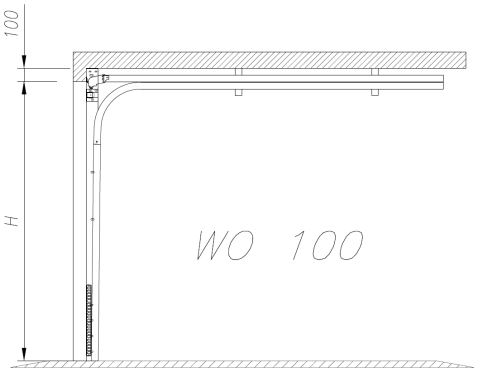


# KIT PER PORTA SEZIONALE A MOLLE - WO 100 MM

Sistemi di scorrimento preassemblati WO 100

| CODICE | DESCRIZIONE | U.M. | PZ/COLLO |
|---|---|---|---|

| | | | |
|---|---|---|---|
| ASD060 | KIT SRV 100 L1970 mm | NR | 25 |
| ASD061 | KIT SRV 100 L2095 mm | NR | 25 |
| ASD062 | KIT SRV 100 L2220 mm | NR | 25 |
| ASD063 | KIT SRV 100 L2345 mm | NR | 25 |
| ASD064 | KIT SRV 100 L2470 mm | NR | 25 |
| ASD065 | KIT SRV 100 L2595mm | NR | 25 |
| ASD066 | KIT SRV 100 L2720 mm | NR | 25 |
| ASD067 | KIT SRV 100 L2845 mm | NR | 25 |
| ASD068 | KIT SRV 100 L3095 mm | NR | 25 |

Sacchetto accessori per fissaggio scorrimento preassemblati WO 100

| CODICE | DESCRIZIONE | U.M. | PZ/COLLO |
|---|---|---|---|
| SC0055 | SACCHETTO ACCESSORI FISSAGGIO SRV 100 | NR | 25 |

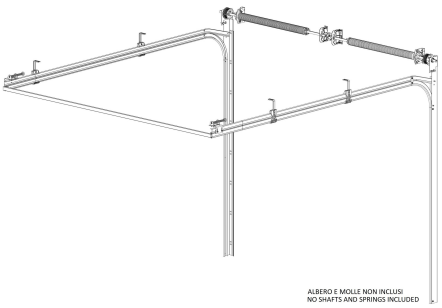


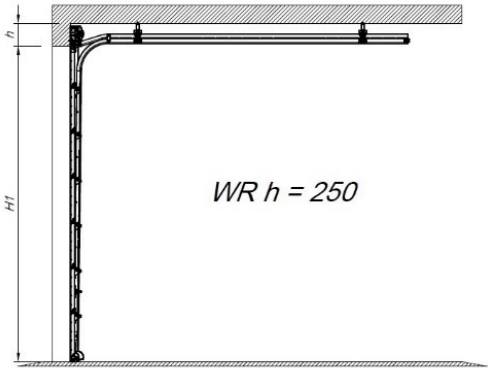


## KIT PER PORTA SEZIONALE A MOLLE - WR 250 MM (INDUSTRIALE RIBASSATO)

Sistemi di scorrimento preassemblati con sistema WR 250.

- Lotto minimo: 10 pz

| CODICE | DESCRIZIONE | U.M. | PZ/COLLO |
|---|---|---|---|
| ASD033 | KIT WR 250 L3830 mm | NR | 25 |
| ASD034 | KIT WR 250 L4080 mm | NR | 25 |
| ASD035 | KIT WR 250 L4330 mm | NR | 25 |
| ASD036 | KIT WR 250 L4580 mm | NR | 25 |
| ASD037 | KIT WR 250 L4830 mm | NR | 25 |
| ASD038 | KIT WR 250 L5080 mm | NR | 25 |
| ASD039 | KIT WR 250 L5330 mm | NR | 25 |
| ASD040 | KIT WR 250 L5580 mm | NR | 25 |

# 06. ACCESSORI MECCANICA

## ANGOLARE DI FISSAGGIO PER SUPPORTO CALATA

Angolare di fissaggio per supporto calata

- Lotto minimo: 20 pz

| CODICE | DESCRIZIONE | U.M. | PZ/COLLO |
|---|---|---|---|
| AP0065 | ANGOLARE DI FISSAGGIO 180X80X26 | NR | 80 |
| AP0066 | ANGOLARE DI FISSAGGIO 350X80X26 | NR | 80 |
| AP0067 | ANGOLARE DI FISSAGGIO 500X80X26 | NR | 80 |

## ANGOLARE FORATO PER FISSAGGIO TUBOLARI

Angolare forato zincato

- Lotto minimo: 50 pz

| CODICE | DESCRIZIONE | U.M. | PZ/COLLO |
|---|---|---|---|
| AP0055 | ANGOLARE FORATO 50X60X20 SP2 ZINCATO | NR | 500 |

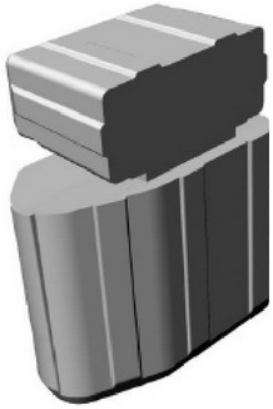

## ANGOLARE POSIZIONAMENTO DIMA

Angolare posizionamento dima

- Lotto minimo: 50 pz

| CODICE | DESCRIZIONE | U.M. | PZ/COLLO |
|---|---|---|---|
| DS0003 | ANGOLARE POSIZIONAMENTO DIMA DX RAL9010 | NR | 500 |
| DS0005 | ANGOLARE POSIZIONAMENTO DIMA SX RAL9010 | NR | 500 |

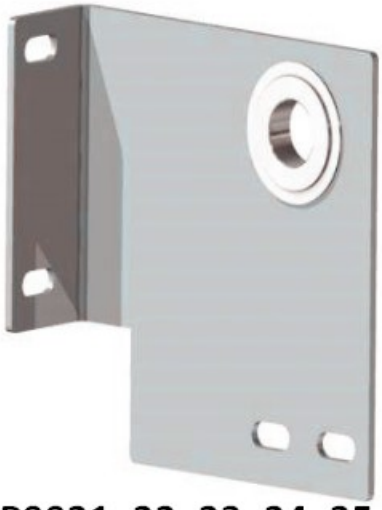

AP0021_22_23_24_25

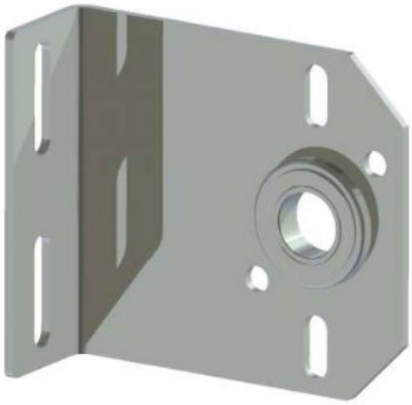

AP0026_27_28_29_30

## COPPIA DI STAFFE CON CUSCINETTO

Coppia di staffe con cuscinetto

- Lotto minimo: 10 pz

| CODICE | DESCRIZIONE | U.M. | PZ/COLLO |
|---|---|---|---|
| AP0021 | COPPIA DI STAFFE SX E DX CON CUSCINETTO D 86 SP4 | NR | 50 |
| AP0022 | COPPIA DI STAFFE SX E DX CON CUSCINETTO LATO ROTAIA D 111 SP4 | NR | 50 |
| AP0023 | COPPIA DI STAFFE SX E DX CON CUSCINETTO LATO ROTAIA D 127 SP4 | NR | 50 |
| AP0024 | COPPIA DI STAFFE SX E DX CON CUSCINETTO LATO ROTAIA D 152 SP4 | NR | 50 |
| AP0025 | COPPIA DI STAFFE SX E DX CON CUSCINETTO LATO ROTAIA D 190 | NR | 50 |
| AP0026 | STAFFA CON CUSCINETTO INTERMEDIO D 86 SP4 | NR | 50 |
| AP0027 | STAFFA CON CUSCINETTO INTERMEDIO D 111 SP4 | NR | 60 |
| AP0028 | STAFFA CON CUSCINETTO INTERMEDIO D 127 SP4 | NR | 60 |
| AP0029 | STAFFA CON CUSCINETTO INTERMEDIO D 152 SP4 | NR | 60 |
| AP0030 | STAFFA CON CUSCINETTO INTERMEDIO D 190 SP4 | NR | 60 |

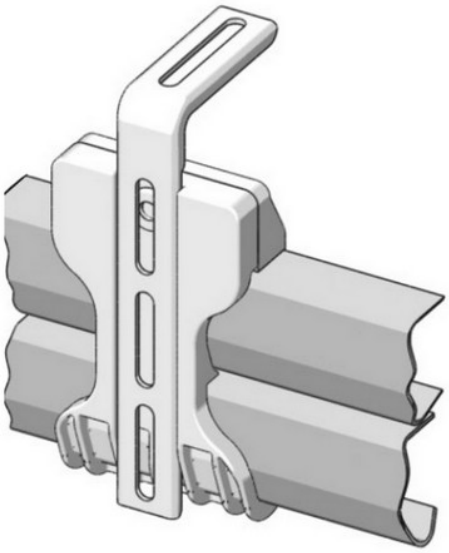

# KIT CALATA PER MONTAGGIO A SOFFITTO

Kit calata in plastica con staffe in acciaio.

- Lotto minimo: 10 pz

| CODICE | DESCRIZIONE | U.M. | PZ/COLLO |
|---|---|---|---|
| ASF062 | KIT CALATA COMPOSTO DA COPPIA DI MANICOTTI IN PLASTICA, STAFFE IN ACCIAIO DA 180 MM E VITI, PER ARCHITRAVE FINO A 200 MM | NR | 30 |
| ASF063 | KIT CALATA COMPOSTO DA COPPIA DI MANICOTTI IN PLASTICA, STAFFE IN ACCIAIO DA 350 MM E VITI, PER ARCHITRAVE FINO A 350 MM | NR | 20 |
| ASF064 | KIT CALATA COMPOSTO DA COPPIA DI MANICOTTI IN PLASTICA, STAFFE IN ACCIAIO DA 500 MM E VITI, PER ARCHITRAVE FINO A 500 MM | NR | 20 |

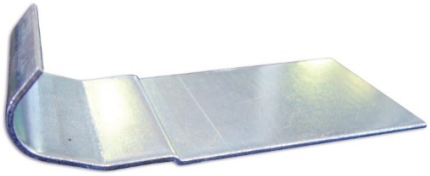

## PIASTRA DI COLLEGAMENTO PER GUIDE PORTE INDUSTRIALI

Piastra di collegamento zincata bianca per guide porte industriali

- Lotto minimo: 10 pz

| CODICE | DESCRIZIONE | U.M. | PZ/COLLO |
|---|---|---|---|
| AP0125 | PIASTRA DI COLLEGAMENTO PER GUIDE K80 W120 SP2 | NR | 100 |
| AP0126 | PIASTRA DI COLLEGAMENTO PER GUIDE K110 W150 SP2 | NR | 100 |
| AP0127 | PIASTRA DI COLLEGAMENTO PER GUIDE K140 W180 SP2 | NR | 100 |
| AP0128 | PIASTRA DI COLLEGAMENTO PER GUIDE K200 W240 SP2 | NR | 100 |
| AP0129 | PIASTRA DI COLLEGAMENTO PER GUIDE K310 W350 SP2 | NR | 100 |

## PIASTRA ZINCATA COLLEGAMENTO GUIDE DOPPIE

Piastrina zincata collegamento guide doppie

- Lotto minimo: 50 pz

| CODICE | DESCRIZIONE | U.M. | PZ/COLLO |
|---|---|---|---|
| DS0025 | PIASTRINA ZINCATA COLLEGAMENTO GUIDE DOPPIE | NR | 500 |

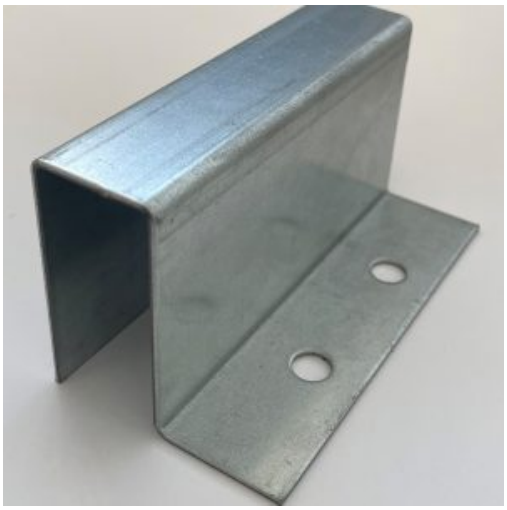

## STAFFA PER FISSAGGIO A PAVIMENTO TUBOLARE DA 100

- Lotto minimo: 20 pz

| CODICE | DESCRIZIONE | U.M. | PZ/COLLO |
|---|---|---|---|
| AP0260 | STAFFA INFERIORE PORTA TUBOLARE SP. 1,5 MM IN ACCIAIO ZINCATO | NR | 100 |

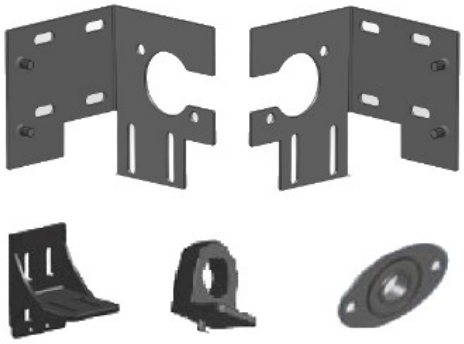

## STAFFE E SUPPORTI PER SISTEMA FAST CLAMP

Accessori necessari insieme all'acquisto dei kit meccanica FAST CLAMP (codici ASD).

Acquistare una coppia di staffe ed un sacchetto accessori a seconda della larghezza della porta (ASM049 fino a L 3000)

- Lotto minimo: 10 pz

| CODICE | DESCRIZIONE | U.M. | PZ/COLLO |
|---|---|---|---|
| DS0043 | STAFFA CLAMPY ARCHITRAVE 150-190 DESTRA PER SISTEMA FASTCLAMP | NR | 100 |
| DS0044 | STAFFA CLAMPY ARCHITRAVE 150-190 SINISTRA PER SISTEMA FASTCLAMP | NR | 100 |
| ASM049 | SACCHETTO CONTENENTE: 1 SUPPORTO ALBERO, 2 SUPPORTI CUSCINETTI E RELATIVA VITERIA PER ASSEMBLAGGIO | NR | 50 |
| ASM050 | SACCHETTO CONTENENTE: 2 SUPPORTI ALBERO,2 SUPPORTI CUSCINETTI E RELATIVA VITERIA PER ASSEMBLAGGIO | NR | 50 |

# 07. PROFILI DI ACCIAIO

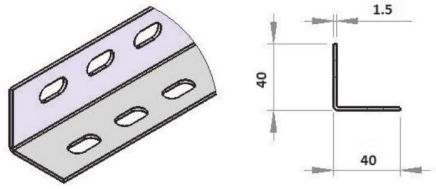


## ANGOLARE ZINCATO ASOLATO

Angolare zincato asolato

- Lotto minimo: 20 pz

| CODICE | DESCRIZIONE | U.M. | PZ/COLLO |
|---|---|---|---|
| ASE044 | ANGOLARE ZINCATO ASOLATO 40X40X15 LUNGHEZZA 3M | NR | 100 |
| ASE045 | ANGOLARE ZINCATO ASOLATO 40X40X25 LUNGHEZZA 3M | NR | 100 |

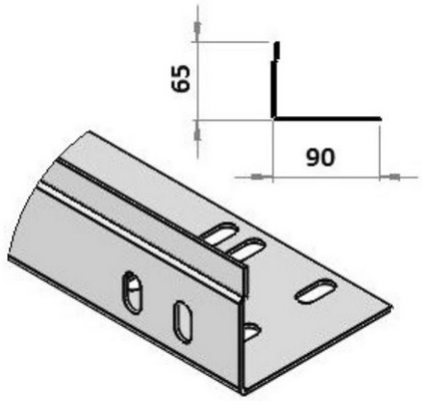


## ANGOLARI VERTICALI

Angolare verticale zincato

- Lotto minimo: 10 pz

| CODICE | DESCRIZIONE | U.M. | PZ/COLLO |
|---|---|---|---|
| ASA001 | ANGOLARE VERTICALE ZINCATO SP 1,5 L2100 DX CON PIANO VERTICALE ASOLATO E FORATO (SISTEMA FAST CLAMP) | NR | 50 |
| ASA002 | ANGOLARE VERTICALE ZINCATO SP 1,5 L2100 SX CON PIANO VERTICALE ASOLATO E FORATO (SISTEMA FAST CLAMP) | NR | 50 |
| ASA003 | ANGOLARE VERTICALE ZINCATO SP 1,5 L2200 DX CON PIANO VERTICALE ASOLATO E FORATO | NR | 50 |

| | | | |
|---|---|---|---|
| ASA004 | ANGOLARE VERTICALE ZINCATO SP 1,5 L2200 SX CON PIANO VERTICALE ASOLATO E FORATO | NR | 50 |
| ASA005 | ANGOLARE VERTICALE ZINCATO SP 1,5 L2200 CON PIANO VERTICALE ASOLATO | NR | 50 |
| ASA006 | ANGOLARE VERTICALE ZINCATO SP 1,5 L2250 DX CON PIANO VERTICALE ASOLATO E FORATO (SISTEMA FAST CLAMP) | NR | 50 |
| ASA007 | ANGOLARE VERTICALE ZINCATO SP 1,5 L2250 SX CON PIANO VERTICALE ASOLATO E FORATO (SISTEMA FAST CLAMP) | NR | 50 |
| ASA008 | ANGOLARE VERTICALE ZINCATO SP 1,5 L2350 DX CON PIANO VERTICALE ASOLATO E FORATO (SISTEMA FAST CLAMP) | NR | 50 |
| ASA009 | ANGOLARE VERTICALE ZINCATO SP 1,5 L2350 SX CON PIANO VERTICALE ASOLATO E FORATO (SISTEMA FAST CLAMP) | NR | 50 |
| ASA010 | ANGOLARE VERTICALE ZINCATO SP 1,5 L2350 CON PIANO VERTICALE ASOLATO | NR | 50 |
| ASA011 | ANGOLARE VERTICALE ZINCATO SP 1,5 L2450 CON PIANO VERTICALE ASOLATO | NR | 50 |
| ASA012 | ANGOLARE VERTICALE ZINCATO SP 1,5 L2500 DX CON PIANO VERTICALE ASOLATO E FORATO (SISTEMA FAST CLAMP) | NR | 50 |
| ASA013 | ANGOLARE VERTICALE ZINCATO SP 1,5 L2500 SX CON PIANO VERTICALE ASOLATO E FORATO (SISTEMA FAST CLAMP) | NR | 50 |
| ASA014 | ANGOLARE VERTICALE ZINCATO SP 1,5 L2500 CON PIANO VERTICALE ASOLATO | NR | 50 |
| ASA015 | ANGOLARE VERTICALE ZINCATO SP 1,5 L2600 CON PIANO VERTICALE ASOLATO | NR | 50 |
| ASA016 | ANGOLARE VERTICALE ZINCATO SP 1,5 L2650 DX CON PIANO VERTICALE ASOLATO E FORATO (SISTEMA FAST CLAMP) | NR | 50 |
| ASA017 | ANGOLARE VERTICALE ZINCATO SP 1,5 L2650 SX CON PIANO VERTICALE ASOLATO E FORATO (SISTEMA FAST CLAMP) | NR | 50 |
| ASA018 | ANGOLARE VERTICALE ZINCATO SP 1,5 L2750 DX CON PIANO VERTICALE ASOLATO E FORATO | NR | 50 |
| ASA019 | ANGOLARE VERTICALE ZINCATO SP 1,5 L2750 SX CON PIANO VERTICALE ASOLATO E FORATO | NR | 50 |
| ASA020 | ANGOLARE VERTICALE ZINCATO SP 1,5 L2750 CON PIANO VERTICALE ASOLATO | NR | 50 |
| ASA021 | ANGOLARE VERTICALE ZINCATO SP 1,5 L2800 DX CON PIANO VERTICALE ASOLATO E FORATO (SISTEMA FAST CLAMP) | NR | 50 |
| ASA022 | ANGOLARE VERTICALE ZINCATO SP 1,5 L2800 SX CON PIANO VERTICALE ASOLATO E FORATO (SISTEMA FAST CLAMP) | NR | 50 |
| ASA023 | ANGOLARE VERTICALE ZINCATO SP 1,5 L2900 CON PIANO VERTICALE ASOLATO | NR | 50 |
| ASA024 | ANGOLARE VERTICALE ZINCATO SP 1,5 L2950 DX CON PIANO VERTICALE ASOLATO E FORATO (SISTEMA FAST CLAMP) | NR | 50 |
| ASA025 | ANGOLARE VERTICALE ZINCATO SP 1,5 L2950 SX CON PIANO VERTICALE ASOLATO E FORATO (SISTEMA FAST CLAMP) | NR | 50 |
| ASA026 | ANGOLARE VERTICALE ZINCATO SP 1,5 L3050 CON PIANO VERTICALE ASOLATO | NR | 50 |
| ASA027 | ANGOLARE VERTICALE ZINCATO SP 1,5 L3150 DX CON PIANO VERTICALE ASOLATO E FORATO (SISTEMA FAST CLAMP) | NR | 50 |
| ASA028 | ANGOLARE VERTICALE ZINCATO SP 1,5 L3150 SX CON PIANO VERTICALE ASOLATO E FORATO (SISTEMA FAST CLAMP) | NR | 50 |
| ASA029 | ANGOLARE VERTICALE ZINCATO SP 1,5 L3250 DX CON PIANO VERTICALE ASOLATO E FORATO | NR | 50 |

| | | | |
|---|---|---|---|
| ASA030 | ANGOLARE VERTICALE ZINCATO SP 1,5 L3250 SX CON PIANO VERTICALE ASOLATO E FORATO | NR | 50 |
| ASA031 | ANGOLARE VERTICALE ZINCATO SP 1,5 L3250 CON PIANO VERTICALE ASOLATO | NR | 50 |
| ASA032 | ANGOLARE VERTICALE ZINCATO SP 1,5 L3500 DX CON PIANO VERTICALE ASOLATO E FORATO (SISTEMA FAST CLAMP) | NR | 50 |
| ASA033 | ANGOLARE VERTICALE ZINCATO SP 1,5 L3500 SX CON PIANO VERTICALE ASOLATO E FORATO (SISTEMA FAST CLAMP) | NR | 50 |
| ASA034 | ANGOLARE VERTICALE ZINCATO SP 1,5 L3500 CON PIANO VERTICALE ASOLATO | NR | 50 |
| ASA035 | ANGOLARE VERTICALE ZINCATO SP 1,5 L3700 DX CON PIANO VERTICALE ASOLATO E FORATO | NR | 50 |
| ASA036 | ANGOLARE VERTICALE ZINCATO SP 1,5 L3700 CON PIANO VERTICALE ASOLATO | NR | 50 |
| ASA037 | ANGOLARE VERTICALE ZINCATO SP 1,5 L3700 SX CON PIANO VERTICALE ASOLATO E FORATO | NR | 50 |
| ASA038 | ANGOLARE VERTICALE ZINCATO SP 1,5 L4000 DX CON PIANO VERTICALE ASOLATO E FORATO | NR | 50 |
| ASA039 | ANGOLARE VERTICALE ZINCATO SP 1,5 L4000 DX CON PIANO VERTICALE ASOLATO E FORATO (SISTEMA FAST CLAMP) | NR | 50 |
| ASA040 | ANGOLARE VERTICALE ZINCATO SP 1,5 L4000 SX CON PIANO VERTICALE ASOLATO E FORATO | NR | 50 |
| ASA041 | ANGOLARE VERTICALE ZINCATO SP 1,5 L4000 SX CON PIANO VERTICALE ASOLATO E FORATO (SISTEMA FAST CLAMP) | NR | 50 |
| ASA042 | ANGOLARE VERTICALE ZINCATO SP 1,5 L4000 CON PIANO VERTICALE ASOLATO | NR | 50 |
| ASA043 | ANGOLARE VERTICALE ZINCATO SP 1,5 L5000 DX CON PIANO VERTICALE ASOLATO E FORATO (SISTEMA FAST CLAMP) | NR | 50 |
| ASA044 | ANGOLARE VERTICALE ZINCATO SP 1,5 L5000 SX CON PIANO VERTICALE ASOLATO E FORATO (SISTEMA FAST CLAMP) | NR | 50 |
| ASA045 | ANGOLARE VERTICALE ZINCATO SP 1,5 L5000 CON PIANO VERTICALE ASOLATO | NR | 50 |
| ASA046 | ANGOLARE VERTICALE ZINCATO SP 1,5 L5500 CON PIANO VERTICALE ASOLATO | NR | 50 |
| ASA047 | ANGOLARE VERTICALE ZINCATO SP 1,5 L6000 DX CON PIANO VERTICALE ASOLATO E FORATO (SISTEMA FAST CLAMP) | NR | 50 |
| ASA048 | ANGOLARE VERTICALE ZINCATO SP 1,5 L6000 SX CON PIANO VERTICALE ASOLATO E FORATO (SISTEMA FAST CLAMP) | NR | 50 |
| ASA049 | ANGOLARE VERTICALE ZINCATO SP 1,5 L6000 CON PIANO VERTICALE ASOLATO | NR | 50 |
| ASA050 | ANGOLARE VERTICALE ZINCATO SP 1,5 L7000 CON PIANO VERTICALE ASOLATO | NR | 50 |
| ASA051 | ANGOLARE VERTICALE ZINCATO SP 2 L3500 SX/DX CON PIANO VERTICALE ASOLATO E ASOLE FISSAGGIO STAFFE | NR | 50 |
| ASA052 | ANGOLARE VERTICALE ZINCATO SP 2 L3750 SX/DX CON PIANO VERTICALE ASOLATO E ASOLE FISSAGGIO STAFFE | NR | 50 |
| ASA053 | ANGOLARE VERTICALE ZINCATO SP 2 L4000 SX/DX CON PIANO VERTICALE ASOLATO | NR | 50 |
| ASA054 | ANGOLARE VERTICALE ZINCATO SP 2 L4000 SX/DX CON PIANO VERTICALE ASOLATO E ASOLE FISSAGGIO STAFFE | NR | 50 |
| ASA055 | ANGOLARE VERTICALE ZINCATO SP 2 L4500 SX/DX CON PIANO VERTICALE ASOLATO E ASOLE FISSAGGIO STAFFE | NR | 50 |

| | | | |
|---|---|---|---|
| ASA056 | ANGOLARE VERTICALE ZINCATO SP 2 L5000 SX/DX CON PIANO VERTICALE ASOLATO | NR | 50 |
| ASA057 | ANGOLARE VERTICALE ZINCATO SP 2 L5000 SX/DX CON PIANO VERTICALE ASOLATO E ASOLE FISSAGGIO STAFFE | NR | 50 |
| ASA058 | ANGOLARE VERTICALE ZINCATO SP 2 L5500 SX/DX CON PIANO VERTICALE ASOLATO E ASOLE FISSAGGIO STAFFE | NR | 50 |
| ASA059 | ANGOLARE VERTICALE ZINCATO SP 2 L6000 SX/DX CON PIANO VERTICALE ASOLATO | NR | 50 |
| ASA060 | ANGOLARE VERTICALE ZINCATO SP 2 L6000 SX/DX CON PIANO VERTICALE ASOLATO E ASOLE FISSAGGIO STAFFE | NR | 50 |
| ASA061 | ANGOLARE VERTICALE ZINCATO SP 2 L6500 SX/DX CON PIANO VERTICALE ASOLATO E ASOLE FISSAGGIO STAFFE | NR | 50 |
| ASA062 | ANGOLARE VERTICALE ZINCATO SP 2 L7000 SX/DX CON PIANO VERTICALE ASOLATO | NR | 50 |
| ASA063 | ANGOLARE VERTICALE ZINCATO SP 2 L7000 SX/DX CON PIANO VERTICALE ASOLATO E ASOLE FISSAGGIO STAFFE | NR | 50 |

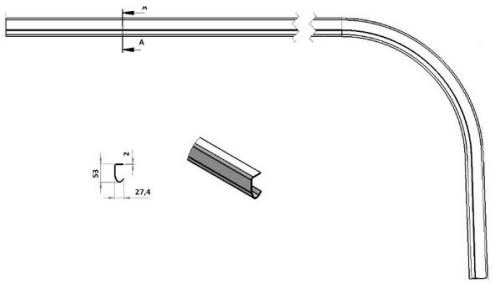


# CURVE

Curva in acciaio zincato

- Lotto minimo: 10 pz

| CODICE | DESCRIZIONE | U.M. | PZ/COLLO |
|---|---|---|---|
| ASC057 | CURVA DX SP 1,5 (2in) R381 INCLINAZIONE 92° L6000 NON ASOLATA | NR | 25 |
| ASC058 | CURVA SX SP 1,5 (2in) R381 INCLINAZIONE 92° L6000 NON ASOLATA | NR | 25 |
| ASC061 | CURVA DX SP 2 (2in) R381 INCLINAZIONE 92° L3500 ASOLE IN TESTA E IN CODA | NR | 25 |
| ASC062 | CURVA SX SP 2 (2in) R381 INCLINAZIONE 92° L3500 ASOLE IN TESTA E IN CODA | NR | 25 |
| ASC063 | CURVA DX SP 2 (2in) R381 INCLINAZIONE 92° L3500 NON ASOLATA | NR | 25 |
| ASC064 | CURVA SX SP 2 (2in) R381 INCLINAZIONE 92° L3500 NON ASOLATA | NR | 25 |
| ASC067 | CURVA DX SP 2 (2in) R381 INCLINAZIONE 92° L4000 ASOLE IN TESTA E IN CODA | NR | 25 |
| ASC068 | CURVA SX SP 2 (2in) R381 INCLINAZIONE 92° L4000 ASOLE IN TESTA E IN CODA | NR | 25 |
| ASC069 | CURVA DX SP 2 (2in) R381 INCLINAZIONE 92° L4000 NON ASOLATA | NR | 25 |

| | | | |
|---|---|---|---|
| ASC070 | CURVA SX SP 2 (2in) R381 INCLINAZIONE 92° L4000 NON ASOLATA | NR | 25 |
| ASC071 | CURVA DX SP 2 (2in) R381 INCLINAZIONE 92° L4500 ASOLE IN CODA | NR | 25 |
| ASC072 | CURVA SX SP 2 (2in) R381 INCLINAZIONE 92° L4500 ASOLE IN CODA | NR | 25 |
| ASC073 | CURVA DX SP 2 (2in) R381 INCLINAZIONE 92° L4500 ASOLE IN TESTA E IN CODA | NR | 25 |
| ASC074 | CURVA SX SP 2 (2in) R381 INCLINAZIONE 92° L4500 ASOLE IN TESTA E IN CODA | NR | 25 |
| ASC075 | CURVA DX SP 2 (2in) R381 INCLINAZIONE 92° L4500 NON ASOLATA | NR | 25 |
| ASC076 | CURVA SX SP 2 (2in) R381 INCLINAZIONE 92° L4500 NON ASOLATA | NR | 25 |
| ASC079 | CURVA DX SP 2 (2in) R381 INCLINAZIONE 92° L5000 ASOLE IN TESTA E IN CODA | NR | 25 |
| ASC080 | CURVA SX SP 2 (2in) R381 INCLINAZIONE 92° L5000 ASOLE IN TESTA E IN CODA | NR | 25 |
| ASC081 | CURVA DX SP 2 (2in) R381 INCLINAZIONE 92° L5000 NON ASOLATA | NR | 25 |
| ASC082 | CURVA SX SP 2 (2in) R381 INCLINAZIONE 92° L5000 NON ASOLATA | NR | 25 |
| ASC083 | CURVA DX SP 2 (2in) R381 INCLINAZIONE 92° L5500 ASOLE IN CODA | NR | 25 |
| ASC084 | CURVA SX SP 2 (2in) R381 INCLINAZIONE 92° L5500 ASOLE IN CODA | NR | 25 |
| ASC085 | CURVA DX SP 2 (2in) R381 INCLINAZIONE 92° L5500 ASOLE IN TESTA E IN CODA | NR | 25 |
| ASC086 | CURVA SX SP 2 (2in) R381 INCLINAZIONE 92° L5500 ASOLE IN TESTA E IN CODA | NR | 25 |
| ASC087 | CURVA DX SP 2 (2in) R381 INCLINAZIONE 92° L5500 NON ASOLATA | NR | 25 |
| ASC088 | CURVA SX SP 2 (2in) R381 INCLINAZIONE 92° L5500 NON ASOLATA | NR | 25 |
| ASC091 | CURVA DX SP 2 (2in) R381 INCLINAZIONE 92° L6000 ASOLE IN TESTA E IN CODA | NR | 25 |
| ASC092 | CURVA SX SP 2 (2in) R381 INCLINAZIONE 92° L6000 ASOLE IN TESTA E IN CODA | NR | 25 |
| ASC093 | CURVA DX SP 2 (2in) R381 INCLINAZIONE 92° L6000 NON ASOLATA | NR | 25 |
| ASC094 | CURVA SX SP 2 (2in) R381 INCLINAZIONE 92° L6000 NON ASOLATA | NR | 25 |
| ASC095 | CURVA DX SP 1,5 (2in) R305 INCLINAZIONE 13° L2200 COMPLETAMENTE ASOLATA PER SISTEMA FAST CLAMP | NR | 25 |
| ASC096 | CURVA SX SP 1,5 (2in) R305 INCLINAZIONE 13° L2200 COMPLETAMENTE ASOLATA PER SISTEMA FAST CLAMP | NR | 25 |
| ASC097 | CURVA DX SP 1,5 (2in) R305 INCLINAZIONE 13° L2350 COMPLETAMENTE ASOLATA PER SISTEMA FAST CLAMP | NR | 25 |
| ASC098 | CURVA SX SP 1,5 (2in) R305 INCLINAZIONE 13° L2350 COMPLETAMENTE ASOLATA PER SISTEMA FAST CLAMP | NR | 25 |
| ASC099 | CURVA DX SP 1,5 (2in) R305 INCLINAZIONE 13° L2450 COMPLETAMENTE ASOLATA PER SISTEMA FAST CLAMP | NR | 25 |
| ASC100 | CURVA SX SP 1,5 (2in) R305 INCLINAZIONE 13° L2450 COMPLETAMENTE ASOLATA PER SISTEMA FAST CLAMP | NR | 25 |
| ASC101 | CURVA DX SP 1,5 (2in) R305 INCLINAZIONE 13° L2600 COMPLETAMENTE ASOLATA PER SISTEMA FAST CLAMP | NR | 25 |
| ASC102 | CURVA SX SP 1,5 (2in) R305 INCLINAZIONE 13° L2600 COMPLETAMENTE ASOLATA PER SISTEMA FAST CLAMP | NR | 25 |
| ASC103 | CURVA DX SP 1,5 (2in) R305 INCLINAZIONE 13° L2750 COMPLETAMENTE ASOLATA PER SISTEMA FAST CLAMP | NR | 25 |
| ASC104 | CURVA SX SP 1,5 (2in) R305 INCLINAZIONE 13° L2750 COMPLETAMENTE ASOLATA PER SISTEMA FAST CLAMP | NR | 25 |
| ASC105 | CURVA DX SP 1,5 (2in) R305 INCLINAZIONE 13° L2900 COMPLETAMENTE ASOLATA PER SISTEMA FAST CLAMP | NR | 25 |

| | | | |
|---|---|---|---|
| ASC106 | CURVA SX SP 1,5 (2in) R305 INCLINAZIONE 13° L2900 COMPLETAMENTE ASOLATA PER SISTEMA FAST CLAMP | NR | 25 |
| ASC107 | CURVA DX SP 1,5 (2in) R305 INCLINAZIONE 13° L3050 COMPLETAMENTE ASOLATA PER SISTEMA FAST CLAMP | NR | 25 |
| ASC108 | CURVA SX SP 1,5 (2in) R305 INCLINAZIONE 13° L3050 COMPLETAMENTE ASOLATA PER SISTEMA FAST CLAMP | NR | 25 |
| ASC109 | CURVA DX SP 1,5 (2in) R305 INCLINAZIONE 13° L3250 COMPLETAMENTE ASOLATA PER SISTEMA FAST CLAMP | NR | 25 |
| ASC110 | CURVA SX SP 1,5 (2in) R305 INCLINAZIONE 13° L3250 COMPLETAMENTE ASOLATA PER SISTEMA FAST CLAMP | NR | 25 |
| ASC111 | CURVA DX SP 1,5 (2in) R305 INCLINAZIONE 13° L3600 COMPLETAMENTE ASOLATA PER SISTEMA FAST CLAMP | NR | 25 |
| ASC112 | CURVA SX SP 1,5 (2in) R305 INCLINAZIONE 13° L3600 COMPLETAMENTE ASOLATA PER SISTEMA FAST CLAMP | NR | 25 |
| ASC113 | CURVA DX SP 1,5 (2in) R305 INCLINAZIONE 13° L4100 COMPLETAMENTE ASOLATA PER SISTEMA FAST CLAMP | NR | 25 |
| ASC114 | CURVA SX SP 1,5 (2in) R305 INCLINAZIONE 13° L4100 COMPLETAMENTE ASOLATA PER SISTEMA FAST CLAMP | NR | 25 |
| ASC115 | CURVA DX SP 1,5 (2in) R305 INCLINAZIONE 13° L5100 COMPLETAMENTE ASOLATA PER SISTEMA FAST CLAMP | NR | 25 |
| ASC116 | CURVA SX SP 1,5 (2in) R305 INCLINAZIONE 13° L5100 COMPLETAMENTE ASOLATA PER SISTEMA FAST CLAMP | NR | 25 |
| ASC117 | CURVA DX SP 1,5 (2in) R305 INCLINAZIONE 13° L6100 COMPLETAMENTE ASOLATA PER SISTEMA FAST CLAMP | NR | 25 |
| ASC118 | CURVA SX SP 1,5 (2in) R305 INCLINAZIONE 13° L6100 COMPLETAMENTE ASOLATA PER SISTEMA FAST CLAMP | NR | 25 |
| ASC119 | CURVA DX SP 1,5 (2in) R305 INCLINAZIONE 92° L2200 COMPLETAMENTE ASOLATA PER SISTEMA FAST CLAMP | NR | 25 |
| ASC120 | CURVA SX SP 1,5 (2in) R305 INCLINAZIONE 92° L2200 COMPLETAMENTE ASOLATA PER SISTEMA FAST CLAMP | NR | 25 |
| ASC121 | CURVA DX SP 1,5 (2in) R305 INCLINAZIONE 92° L2350 COMPLETAMENTE ASOLATA PER SISTEMA FAST CLAMP | NR | 25 |
| ASC122 | CURVA SX SP 1,5 (2in) R305 INCLINAZIONE 92° L2350 COMPLETAMENTE ASOLATA PER SISTEMA FAST CLAMP | NR | 25 |
| ASC123 | CURVA DX SP 1,5 (2in) R305 INCLINAZIONE 92° L2350 COMPLETAMENTE ASOLATA PER SISTEMA FAST CLAMP | NR | 25 |
| ASC124 | CURVA SX SP 1,5 (2in) R305 INCLINAZIONE 92° L2350 COMPLETAMENTE ASOLATA PER SISTEMA FAST CLAMP | NR | 25 |
| ASC125 | CURVA DX SP 1,5 (2in) R305 INCLINAZIONE 92° L2600 COMPLETAMENTE ASOLATA PER SISTEMA FAST CLAMP | NR | 25 |
| ASC126 | CURVA SX SP 1,5 (2in) R305 INCLINAZIONE 92° L2600 COMPLETAMENTE ASOLATA PER SISTEMA FAST CLAMP | NR | 25 |
| ASC127 | CURVA DX SP 1,5 (2in) R305 INCLINAZIONE 92° L2750 COMPLETAMENTE ASOLATA PER SISTEMA FAST CLAMP | NR | 25 |
| ASC128 | CURVA SX SP 1,5 (2in) R305 INCLINAZIONE 92° L2750 COMPLETAMENTE ASOLATA PER SISTEMA FAST CLAMP | NR | 25 |
| ASC129 | CURVA DX SP 1,5 (2in) R305 INCLINAZIONE 92° L2900 COMPLETAMENTE ASOLATA PER SISTEMA FAST CLAMP | NR | 25 |
| ASC130 | CURVA SX SP 1,5 (2in) R305 INCLINAZIONE 92° L2900 COMPLETAMENTE ASOLATA PER SISTEMA FAST CLAMP | NR | 25 |
| ASC131 | CURVA DX SP 1,5 (2in) R305 INCLINAZIONE 92° L3050 COMPLETAMENTE ASOLATA PER SISTEMA FAST CLAMP | NR | 25 |

| | | | |
|---|---|---|---|
| ASC132 | CURVA SX SP 1,5 (2in) R305 INCLINAZIONE 92° L3050 COMPLETAMENTE ASOLATA PER SISTEMA FAST CLAMP | NR | 25 |
| ASC133 | CURVA DX SP 1,5 (2in) R305 INCLINAZIONE 92° L3250 COMPLETAMENTE ASOLATA PER SISTEMA FAST CLAMP | NR | 25 |
| ASC134 | CURVA SX SP 1,5 (2in) R305 INCLINAZIONE 92° L3250 COMPLETAMENTE ASOLATA PER SISTEMA FAST CLAMP | NR | 25 |
| ASC135 | CURVA DX SP 1,5 (2in) R305 INCLINAZIONE 92° L3600 COMPLETAMENTE ASOLATA PER SISTEMA FAST CLAMP | NR | 25 |
| ASC136 | CURVA SX SP 1,5 (2in) R305 INCLINAZIONE 92° L3600 COMPLETAMENTE ASOLATA PER SISTEMA FAST CLAMP | NR | 25 |
| ASC137 | CURVA DX SP 1,5 (2in) R305 INCLINAZIONE 92° L4100 COMPLETAMENTE ASOLATA PER SISTEMA FAST CLAMP | NR | 25 |
| ASC138 | CURVA SX SP 1,5 (2in) R305 INCLINAZIONE 92° L4100 COMPLETAMENTE ASOLATA PER SISTEMA FAST CLAMP | NR | 25 |
| ASC139 | CURVA DX SP 1,5 (2in) R305 INCLINAZIONE 92° L5100 COMPLETAMENTE ASOLATA PER SISTEMA FAST CLAMP | NR | 25 |
| ASC140 | CURVA SX SP 1,5 (2in) R305 INCLINAZIONE 92° L5100 COMPLETAMENTE ASOLATA PER SISTEMA FAST CLAMP | NR | 25 |
| ASC141 | CURVA DX SP 1,5 (2in) R305 INCLINAZIONE 92° L6100 COMPLETAMENTE ASOLATA PER SISTEMA FAST CLAMP | NR | 25 |
| ASC142 | CURVA 92° SX SP 1,5 R305 L6100 ASOLATA | NR | 25 |
| ASC143 | CURVA DX SP 1,5 (1,5in) R256 ASOLE IN TESTA | NR | 100 |
| ASC144 | CURVA SX SP 1,5 (1,5in) R256 ASOLE IN TESTA | NR | 100 |
| ASC145 | CURVA DX SP 1,5 (1,5in) R305 ASOLE IN TESTA | NR | 100 |
| ASC146 | CURVA SX SP 1,5 (1,5in) R305 ASOLE IN TESTA | NR | 100 |
| ASC147 | CURVA DX SP 1,5 (1,5in) R381 ASOLE IN TESTA | NR | 100 |
| ASC148 | CURVA SX SP 1,5 (1,5in) R381 ASOLE IN TESTA | NR | 100 |
| ASC149 | CURVA DX SP 2 (2in) R381 ASOLE IN TESTA | NR | 100 |
| ASC150 | CURVA SX SP 2 (2in) R381 ASOLE IN TESTA | NR | 100 |

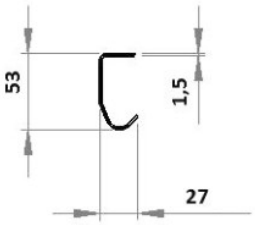


## GUIDE DI SCORRIMENTO

Guida di scorrimento in acciaio zincato

- Lotto minimo: 10 pz

| CODICE | DESCRIZIONE | U.M. | PZ/COLLO |
|---|---|---|---|
| ASB001 | GUIDA DI SCORRIMENTO SP 1,5 IN ACCIAIO ZINCATO L1570 COMPLETAMENTE ASOLATA (SISTEMA FAST CLAMP) | NR | 50 |
| ASB002 | GUIDA DI SCORRIMENTO SP 1,5 IN ACCIAIO ZINCATO L1600 | NR | 50 |

| | | | |
|---|---|---|---|
| ASB003 | GUIDA DI SCORRIMENTO SP 1,5 IN ACCIAIO ZINCATO L1720 COMPLETAMENTE ASOLATA (SISTEMA FAST CLAMP) | NR | 50 |
| ASB004 | GUIDA DI SCORRIMENTO SP 1,5 IN ACCIAIO ZINCATO L1750 | NR | 50 |
| ASB005 | GUIDA DI SCORRIMENTO SP 1,5 IN ACCIAIO ZINCATO L1820 COMPLETAMENTE ASOLATA (SISTEMA FAST CLAMP) | NR | 50 |
| ASB006 | GUIDA DI SCORRIMENTO SP 1,5 IN ACCIAIO ZINCATO L1850 | NR | 50 |
| ASB007 | GUIDA DI SCORRIMENTO SP 1,5 IN ACCIAIO ZINCATO L1970 COMPLETAMENTE ASOLATA (SISTEMA FAST CLAMP) | NR | 50 |
| ASB008 | GUIDA DI SCORRIMENTO SP 1,5 IN ACCIAIO ZINCATO L2000 | NR | 50 |
| ASB009 | GUIDA DI SCORRIMENTO SP 1,5 IN ACCIAIO ZINCATO L2120 COMPLETAMENTE ASOLATA (SISTEMA FAST CLAMP) | NR | 50 |
| ASB010 | GUIDA DI SCORRIMENTO SP 1,5 IN ACCIAIO ZINCATO L2150 | NR | 50 |
| ASB011 | GUIDA DI SCORRIMENTO SP 1,5 IN ACCIAIO ZINCATO L2270 COMPLETAMENTE ASOLATA (SISTEMA FAST CLAMP) | NR | 50 |
| ASB012 | GUIDA DI SCORRIMENTO SP 1,5 IN ACCIAIO ZINCATO L2300 | NR | 50 |
| ASB013 | GUIDA DI SCORRIMENTO SP 1,5 IN ACCIAIO ZINCATO L2420 COMPLETAMENTE ASOLATA (SISTEMA FAST CLAMP) | NR | 50 |
| ASB014 | GUIDA DI SCORRIMENTO SP 1,5 IN ACCIAIO ZINCATO L2450 | NR | 50 |
| ASB015 | GUIDA DI SCORRIMENTO SP 1,5 IN ACCIAIO ZINCATO L2620 COMPLETAMENTE ASOLATA (SISTEMA FAST CLAMP) | NR | 50 |
| ASB016 | GUIDA DI SCORRIMENTO SP 1,5 IN ACCIAIO ZINCATO L2650 | NR | 50 |
| ASB017 | GUIDA DI SCORRIMENTO SP 1,5 IN ACCIAIO ZINCATO L2800 | NR | 50 |
| ASB018 | GUIDA DI SCORRIMENTO SP 1,5 IN ACCIAIO ZINCATO L2950 | NR | 50 |
| ASB019 | GUIDA DI SCORRIMENTO SP 1,5 IN ACCIAIO ZINCATO L2970 COMPLETAMENTE ASOLATA (SISTEMA FAST CLAMP) | NR | 50 |
| ASB020 | GUIDA DI SCORRIMENTO SP 1,5 IN ACCIAIO ZINCATO L3000 | NR | 50 |
| ASB021 | GUIDA DI SCORRIMENTO SP 1,5 IN ACCIAIO ZINCATO L3470 COMPLETAMENTE ASOLATA (SISTEMA FAST CLAMP) | NR | 50 |
| ASB022 | GUIDA DI SCORRIMENTO SP 1,5 IN ACCIAIO ZINCATO L3500 | NR | 50 |
| ASB023 | GUIDA DI SCORRIMENTO SP 1,5 IN ACCIAIO ZINCATO L4000 | NR | 50 |
| ASB024 | GUIDA DI SCORRIMENTO SP 1,5 IN ACCIAIO ZINCATO L4470 COMPLETAMENTE ASOLATA (SISTEMA FAST CLAMP) | NR | 50 |
| ASB025 | GUIDA DI SCORRIMENTO SP 1,5 IN ACCIAIO ZINCATO L4500 | NR | 50 |
| ASB026 | GUIDA DI SCORRIMENTO SP 1,5 IN ACCIAIO ZINCATO L5000 | NR | 50 |
| ASB027 | GUIDA DI SCORRIMENTO SP 1,5 IN ACCIAIO ZINCATO L5470 COMPLETAMENTE ASOLATA (SISTEMA FAST CLAMP) | NR | 50 |
| ASB028 | GUIDA DI SCORRIMENTO SP 1,5 IN ACCIAIO ZINCATO L5500 | NR | 50 |
| ASB029 | GUIDA DI SCORRIMENTO SP 1,5 IN ACCIAIO ZINCATO L6000 | NR | 50 |
| ASB030 | GUIDA DI SCORRIMENTO SP 1,5 IN ACCIAIO ZINCATO L6500 | NR | 50 |
| ASB031 | GUIDA DI SCORRIMENTO SP 1,5 IN ACCIAIO ZINCATO L7000 | NR | 50 |
| ASB032 | GUIDA DI SCORRIMENTO SP 1,5 IN ACCIAIO ZINCATO L7500 | NR | 50 |
| ASB033 | GUIDA DI SCORRIMENTO SP 2 IN ACCIAIO ZINCATO L3000 | NR | 50 |
| ASB034 | GUIDA DI SCORRIMENTO SP 2 IN ACCIAIO ZINCATO L3500 | NR | 50 |
| ASB035 | GUIDA DI SCORRIMENTO SP 2 IN ACCIAIO ZINCATO L4000 | NR | 50 |
| ASB036 | GUIDA DI SCORRIMENTO SP 2 IN ACCIAIO ZINCATO L4500 | NR | 50 |
| ASB037 | GUIDA DI SCORRIMENTO SP 2 IN ACCIAIO ZINCATO L5000 | NR | 50 |
| ASB038 | GUIDA DI SCORRIMENTO SP 2 IN ACCIAIO ZINCATO L5500 | NR | 50 |
| ASB039 | GUIDA DI SCORRIMENTO SP 2 IN ACCIAIO ZINCATO L6000 | NR | 50 |
| ASB040 | GUIDA DI SCORRIMENTO SP 2 IN ACCIAIO ZINCATO L6500 | NR | 50 |

| | | | |
|---|---|---|---|
| ASB041 | GUIDA DI SCORRIMENTO SP 2 IN ACCIAIO ZINCATO L7000 | NR | 50 |
| ASB042 | GUIDA DI SCORRIMENTO SP 2 IN ACCIAIO ZINCATO L7500 | NR | 50 |

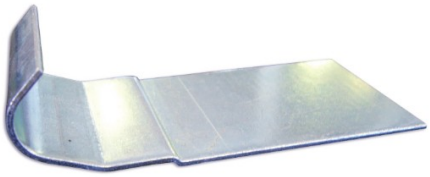

## PIASTRA DI COLLEGAMENTO PER GUIDE PORTE INDUSTRIALI

Piastra di collegamento zincata bianca per guide porte industriali

- Lotto minimo: 10 pz

| CODICE | DESCRIZIONE | U.M. | PZ/COLLO |
|---|---|---|---|
| AP0125 | PIASTRA DI COLLEGAMENTO PER GUIDE K80 W120 SP2 | NR | 100 |
| AP0126 | PIASTRA DI COLLEGAMENTO PER GUIDE K110 W150 SP2 | NR | 100 |
| AP0127 | PIASTRA DI COLLEGAMENTO PER GUIDE K140 W180 SP2 | NR | 100 |
| AP0128 | PIASTRA DI COLLEGAMENTO PER GUIDE K200 W240 SP2 | NR | 100 |
| AP0129 | PIASTRA DI COLLEGAMENTO PER GUIDE K310 W350 SP2 | NR | 100 |

# PIASTRA ZINCATA COLLEGAMENTO GUIDE DOPPIE

Piastrina zincata collegamento guide doppie

- Lotto minimo: 50 pz

| CODICE | DESCRIZIONE | U.M. | PZ/COLLO |
|---|---|---|---|
| DS0025 | PIASTRINA ZINCATA COLLEGAMENTO GUIDE DOPPIE | NR | 500 |

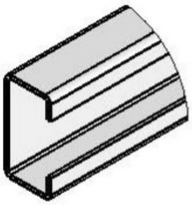

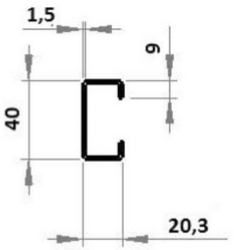


# PROFILO A C 1.5 MM

Profilo a C con spessore 1,5 mm.

- Lotto minimo: 10 pz

| CODICE | DESCRIZIONE | U.M. | PZ/COLLO |
|---|---|---|---|
| ASE021 | PROFILO C/GUIDA DI MONTAGGIO ZINCATO 40X20X1,5 L2650 | NR | 50 |
| ASE022 | PROFILO C/GUIDA DI MONTAGGIO ZINCATO 40X20X1,5 L2900 | NR | 50 |
| ASE023 | PROFILO C/GUIDA DI MONTAGGIO ZINCATO 40X20X1,5 L3150 | NR | 50 |
| ASE024 | PROFILO C/GUIDA DI MONTAGGIO ZINCATO 40X20X1,5 L3400 | NR | 50 |
| ASE025 | PROFILO C/GUIDA DI MONTAGGIO ZINCATO 40X20X1,5 L4400 | NR | 50 |
| ASE026 | PROFILO C/GUIDA DI MONTAGGIO ZINCATO 40X20X1,5 L5500 | NR | 50 |
| ASE027 | PROFILO C/GUIDA DI MONTAGGIO ZINCATO 40X20X1,5 L7500 | NR | 50 |
| ASE028 | PROFILO C/GUIDA DI MONTAGGIO ZINCATO ASOLATO 40X20X1,5 L2650 | NR | 50 |
| ASE029 | PROFILO C/GUIDA DI MONTAGGIO ZINCATO ASOLATO 40X20X1,5 L2900 | NR | 50 |
| ASE030 | PROFILO C/GUIDA DI MONTAGGIO ZINCATO ASOLATO 40X20X1,5 L3150 | NR | 50 |
| ASE031 | PROFILO C/GUIDA DI MONTAGGIO ZINCATO ASOLATO 40X20X1,5 L3400 | NR | 50 |
| ASE032 | PROFILO C/GUIDA DI MONTAGGIO ZINCATO ASOLATO 40X20X1,5 L4400 | NR | 50 |
| ASE033 | PROFILO C/GUIDA DI MONTAGGIO ZINCATO ASOLATO 40X20X1,5 L5500 | NR | 50 |
| ASE034 | PROFILO C/GUIDA DI MONTAGGIO ZINCATO ASOLATO 40X20X1,5 L7500 | NR | 50 |

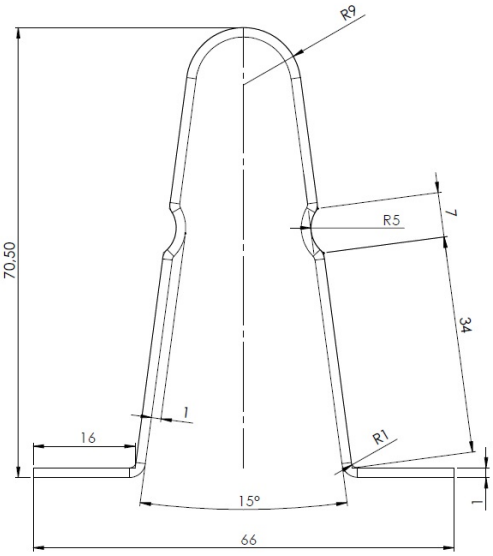


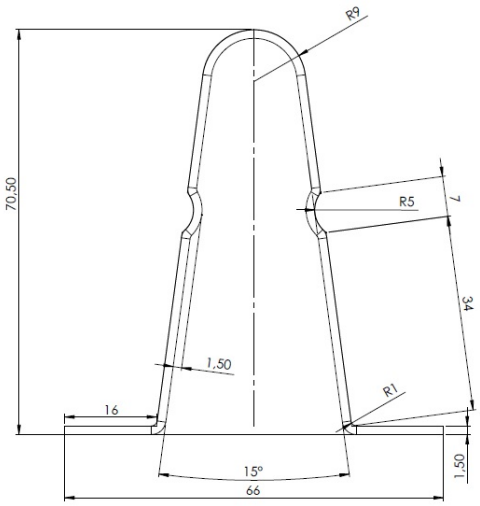


# PROFILO OMEGA DI RINFORZO

Profilo di rinforzo in acciaio zincato con spessore 1.0 e 1.5 mm preforato.

- Lotto minimo: 10 pz

| CODICE | DESCRIZIONE | U.M. | PZ/COLLO |
|---|---|---|---|
| ASE001 | OMEGA ZINCATO SP 1 SVILUPPO 181 MM L4500 MM | NR | 50 |
| ASE002 | OMEGA RAL 9010 SP 1 SVILUPPO 181 MM L4500 MM | NR | 50 |
| ASE003 | OMEGA ZINCATO SP 1 SVILUPPO 181 MM L5050 MM | NR | 50 |
| ASE004 | OMEGA RAL 9010 SP 1 SVILUPPO 181 MM L5050 MM | NR | 50 |
| ASE005 | OMEGA ZINCATO SP 1 SVILUPPO 181 MM L5500 MM | NR | 50 |
| ASE006 | OMEGA RAL 9010 SP 1 SVILUPPO 181 MM L5500 MM | NR | 50 |
| ASE007 | OMEGA ZINCATO SP 1 SVILUPPO 181 MM L5600 MM | NR | 50 |
| ASE008 | OMEGA RAL 9010 SP 1 SVILUPPO 181 MM L5600 MM | NR | 50 |
| ASE009 | OMEGA ZINCATO SP 1 SVILUPPO 181 MM L5950 MM | NR | 50 |
| ASE010 | OMEGA RAL 9010 SP 1 SVILUPPO 181 MM L5950 MM | NR | 50 |
| ASE011 | OMEGA ZINCATO SP 1 SVILUPPO 181 MM L7200 MM | NR | 50 |
| ASE012 | OMEGA RAL 9010 SP 1 SVILUPPO 181 MM L7200 MM | NR | 50 |
| ASE013 | OMEGA ZINCATO SP 1,5 SVILUPPO 181 MM L4600 MM | NR | 50 |
| ASE014 | OMEGA RAL 9010 SP 1,5 SVILUPPO 181 MM L4600 MM | NR | 50 |
| ASE015 | OMEGA ZINCATO SP 1,5 SVILUPPO 181 MM L5600 MM | NR | 50 |
| ASE016 | OMEGA RAL 9010 SP 1,5 SVILUPPO 181 MM L5600 MM | NR | 50 |
| ASE017 | OMEGA ZINCATO SP 1,5 SVILUPPO 181 MM L7200 MM | NR | 50 |
| ASE018 | OMEGA RAL 9010 SP 1,5 SVILUPPO 181 MM L7200 MM | NR | 50 |

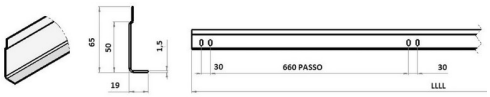


# PROFILO VELETTA ZINCATA

Profilo veletta zincata

- Lotto minimo: 10 pz

| CODICE | DESCRIZIONE | U.M. | PZ/COLLO |
|---|---|---|---|
| ASE038 | PROFILO VELETTA ZINCATA SPESSORE 1.5MM SVILUPPO 82.8MM L3000MM | NR | 50 |
| ASE039 | PROFILO VELETTA ZINCATA SPESSORE 1.5MM SVILUPPO 82.8MM L5000MM | NR | 50 |
| ASE040 | PROFILO VELETTA ZINCATA SPESSORE 1.5MM SVILUPPO 82.8MM L5200MM | NR | 50 |
| ASE041 | PROFILO VELETTA ZINCATA SPESSORE 1.5MM SVILUPPO 82.8MM L5500MM | NR | 50 |
| ASE042 | PROFILO VELETTA ZINCATA SPESSORE 1.5MM SVILUPPO 82.8MM L7000MM | NR | 50 |

# 08. GUARNIZIONI

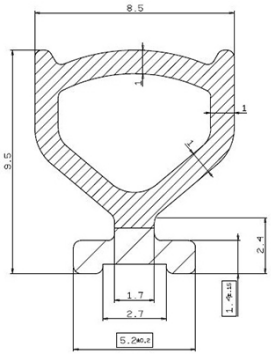


## GUARNIZIONE A PALLONCINO PER PROFILO SOGLIA RIBASSATA

Guarnizione a palloncino per profilo soglia ribassata

- Lotto minimo: 50 mt

| CODICE | DESCRIZIONE | U.M. | PZ/COLLO |
|---|---|---|---|
| GU0004 | GUARNIZIONE A PALLONCINO PER PROFILO ZOCCOLO RIBASSATO | MT | 150 |

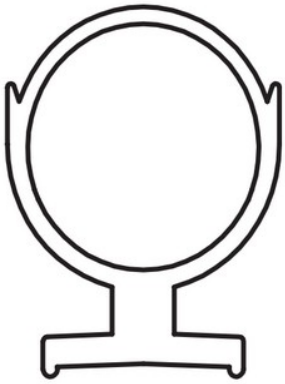

## GUARNIZIONE A PALLONCINO PER TELAIO PORTA INSERITA

Guarnizione a palloncino per telaio porta inserita

- Lotto minimo: 50 mt

| CODICE | DESCRIZIONE | U.M. | PZ/COLLO |
|---|---|---|---|
| GU0005 | GUARN. A PALLONCINO TELAIO PORTINA | MT | 200 |

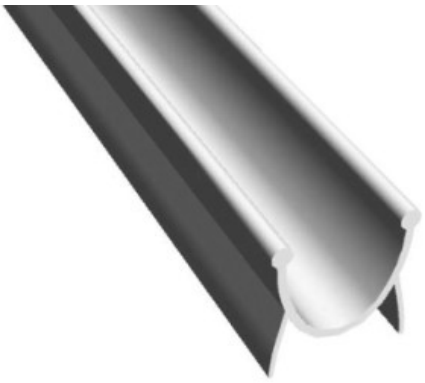

## GUARNIZIONE DI TENUTA INFERIORE

Guarnizione di tenuta inferiore

- Lotto minimo: 30 mt

| CODICE | DESCRIZIONE | U.M. | PZ/COLLO |
|---|---|---|---|
| GU0003 | GUARNIZIONE DI TENUTA INFERIORE IN EPDM | MT | 60 |

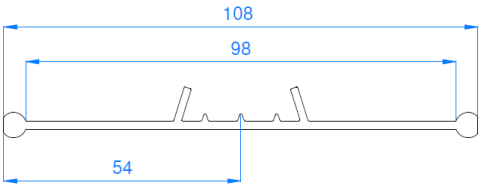


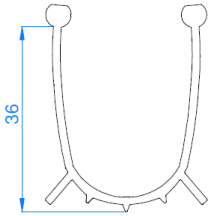


## GUARNIZIONE DI TENUTA INFERIORE INDUSTRIALE

Guarnizione di tenuta inferiore per porte industriali

- Lotto minimo: 10 mt

| CODICE | DESCRIZIONE | U.M. | PZ/COLLO |
|---|---|---|---|
| GU0046 | GUARNIZIONE DI TENUTA INFERIORE INDUSTRIALE | MT | 40 |

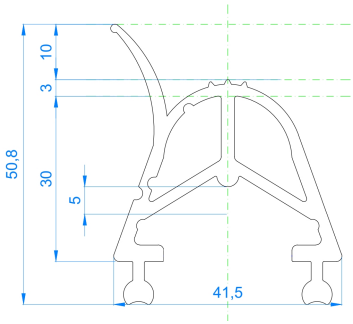


## GUARNIZIONE DI TENUTA INFERIORE PER SOGLIA RIBASSATA MAGGIORATA

Guarnizione di tenuta inferiore in EPDM per soglia ribassata maggiorata per porte industriali / panorama

- Lotto minimo: 10 mt

| CODICE | DESCRIZIONE | U.M. | PZ/COLLO |
|---|---|---|---|
| GU0034 | GUARNIZIONE DI TENUTA INFERIORE MAGGIORATA IN EPDM | MT | 40 |

## GUARNIZIONE INFERIORE PER PORTA INSERITA

Guarnizione inferiore per porta inserita

- Lotto minimo: 25 mt

| CODICE | DESCRIZIONE | U.M. | PZ/COLLO |
|---|---|---|---|
| GU0022 | GUARN. INFERIORE TELAIO PORTINA INSERITA | MT | 150 |

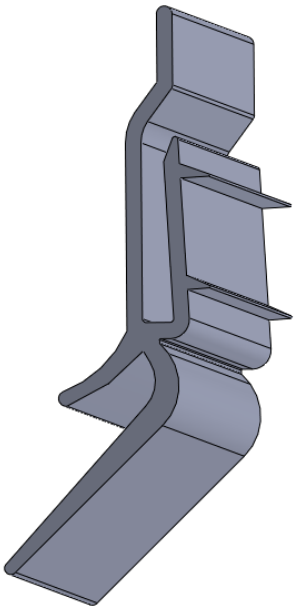

# GUARNIZIONE LATERALE PER TENUTA ANGOLARE

Guarnizione laterale per tenuta angolare

- Lotto minimo: 10 pz

| CODICE | DESCRIZIONE | U.M. | PZ/COLLO |
|---|---|---|---|
| GU0006 | GUARNIZIONE LATERALE L=5540 MM | NR | 25 |
| GU0007 | GUARNIZIONE LATERALE L=2070 MM | NR | 25 |
| GU0008 | GUARNIZIONE LATERALE L=2220 MM | NR | 25 |
| GU0009 | GUARNIZIONE LATERALE L=2320 MM | NR | 25 |
| GU0010 | GUARNIZIONE LATERALE L=2470 MM | NR | 25 |
| GU0011 | GUARNIZIONE LATERALE L=2620 MM | NR | 25 |
| GU0012 | GUARNIZIONE LATERALE L=2770 MM | NR | 25 |
| GU0013 | GUARNIZIONE LATERALE L=2920 MM | NR | 25 |
| GU0014 | GUARNIZIONE LATERALE L=3120 MM | NR | 25 |

## GUARNIZIONE MOUSSE PER PORTINA CON ZOCCOLO RIBASSATO

Guarnizione mousse per portina con zoccolo ribassato

- Lotto minimo: 5 pz

| CODICE | DESCRIZIONE | U.M. | PZ/COLLO |
|---|---|---|---|
| GU0024 | GUARN. MOUSSE 40X25 PER PORTINA CON ZOCCOLO RIBASSATO | MT | 10 |

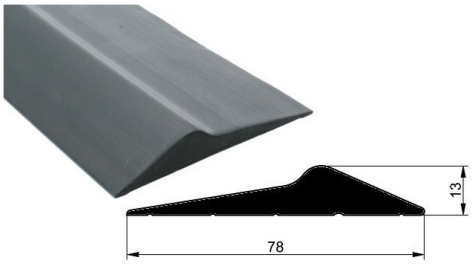


## GUARNIZIONE SOGLIA A TERRA

Guarnizione soglia a terra L6100

- Lotto minimo: 1 PZ

| CODICE | DESCRIZIONE | U.M. | PZ/COLLO |
|---|---|---|---|
| GU0049 | GUARNIZIONE SOGLIA A TERRA L6100 | MT | 1 |

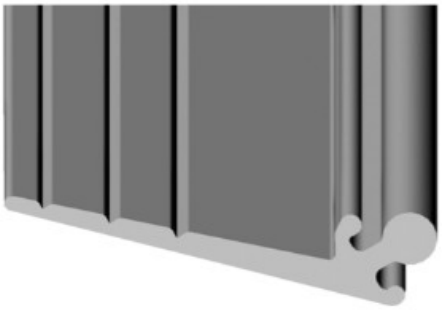

## GUARNIZIONE SUPERIORE A BECCO LUNGO

Guarnizione superiore a becco lungo

- Lotto minimo: 50 mt

| CODICE | DESCRIZIONE | U.M. | PZ/COLLO |
|---|---|---|---|
| GU0002 | GUARN. SUP. IN EPDM A BECCO LUNGO 45° | MT | 100 |

## KIT SUPPORTO PORTA PEDONALE INSERITA

Kit supporto porta pedonale inserita

- Lotto minimo: 5 pz

| CODICE | DESCRIZIONE | U.M. | PZ/COLLO |
|---|---|---|---|
| ASF115 | KIT SUPPORTO PORTA PEDONALE INSERITA | NR | 10 |

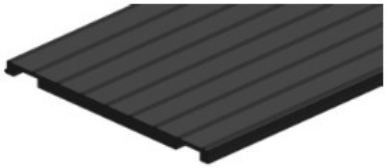

# PIATTO NERO IN PLASTICA ANTISCIVOLO PER SOGLIA RIBASSATA

Piatto nero in plastica antiscivolo con inserimento a scatto per soglia ribassata

- Lotto minimo: 20 pz

| CODICE | DESCRIZIONE | U.M. | PZ/COLLO |
|---|---|---|---|
| AP0057 | PIATTO NERO IN PLASTICA SP 3.5 PER SOGLIA RIBASSATA L=3500 | NR | 100 |

# 09. FUNI IN ACCIAIO

## FUNI PER PORTE SEZIONALI

Funi per porte sezionali

- Lotto minimo: 10 pz

| CODICE | DESCRIZIONE | U.M. | PZ/COLLO |
|---|---|---|---|
| FU0001 | FUNE ACCIAIO 6X19 L3000 D3 S/REDANCIA | NR | 50 |
| FU0002 | FUNE ACCIAIO 6X19 L4000 D3 S/REDANCIA | NR | 50 |
| FU0003 | FUNE ACCIAIO 6X19 L5000 D3 S/REDANCIA | NR | 50 |
| FU0004 | FUNE ACCIAIO 6X19 L6000 D3 S/REDANCIA | NR | 50 |
| FU0005 | FUNE ACCIAIO 6X19 L10000 D4 C/REDANCIA | NR | 50 |
| FU0006 | FUNE ACCIAIO 6X19 L12000 D4 C/REDANCIA | NR | 50 |
| FU0007 | FUNE ACCIAIO 6X19 L4000 D4 C/REDANCIA | NR | 50 |
| FU0008 | FUNE ACCIAIO 6X19 L5000 D4 C/REDANCIA | NR | 50 |
| FU0009 | FUNE ACCIAIO 6X19 L6000 D4 C/REDANCIA | NR | 50 |
| FU0010 | FUNE ACCIAIO 6X19 L10000 D5 C/REDANCIA | NR | 50 |
| FU0011 | FUNE ACCIAIO 6X19 L12000 D5 C/REDANCIA | NR | 50 |
| FU0012 | FUNE ACCIAIO 6X19 L8000 D5 C/REDANCIA | NR | 50 |
| FU0013 | FUNE ACCIAIO 6X19 L10000 D6 C/REDANCIA | NR | 50 |
| FU0014 | FUNE ACCIAIO 6X19 L12000 D6 C/REDANCIA | NR | 50 |
| FU0015 | FUNE ACCIAIO 6X19 L8000 D6 C/REDANCIA | NR | 50 |
| FU0030 | FUNE ACCIAIO 6X19 L4500 D3 S/REDANCIA | NR | 50 |
| FU0031 | FUNE ACCIAIO 6X19 L5100 D3 S/REDANCIA | NR | 50 |
| FU0032 | FUNE ACCIAIO 6x19 L4500 D3 C/REDANCIA | NR | 50 |
| FU0043 | FUNE ACCIAIO 6X19 2070 D2 SRV | NR | 50 |
| FU0044 | FUNE ACCIAIO 6X19 2150 D2 SRV | NR | 50 |
| FU0045 | FUNE ACCIAIO 6X19 2195 D2 SRV | NR | 50 |
| FU0017 | FUNE ACCIAIO 6X19 2275 D2 SRV | NR | 50 |

| | | | |
|---|---|---|---|
| FU0018 | FUNE ACCIAIO 6X19 2320 D2 SRV | NR | 50 |
| FU0046 | FUNE ACCIAIO 6X19 2445 D2 SRV | NR | 50 |
| FU0022 | FUNE ACCIAIO 6X19 2570 D2 SRV | NR | 50 |
| FU0047 | FUNE ACCIAIO 6X19 2695 D2 SRV | NR | 50 |
| FU0027 | FUNE ACCIAIO 6X19 2820 D2 SRV | NR | 50 |
| FU0048 | FUNE ACCIAIO 6X19 2945 D2 SRV | NR | 50 |
| FU0049 | FUNE ACCIAIO 6X19 3195 D2 SRV | NR | 50 |

# 10. TAMBURI ELEVAZIONE

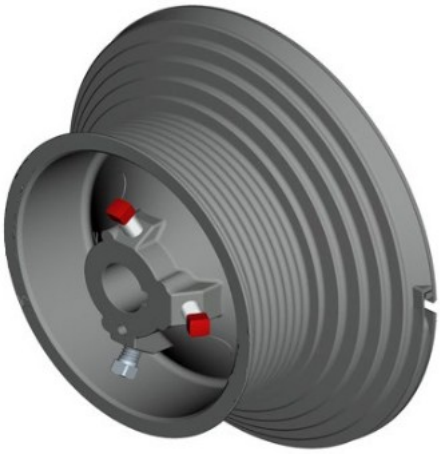

## TAMBURO PER ELEVAZIONE ALZATA

Tamburo per elevazione alzata

- Lotto minimo AP0033: 8
- Lotto minimo AP0034: 8
- Lotto minimo AP0035: 16
- Lotto minimo AP0036: 6

| CODICE | DESCRIZIONE | U.M. | PZ/COLLO |
|---|---|---|---|
| AP0033 | COPPIA DI TAMBURI SX E DX PER ELEVAZIONE ALZATA M162 4165HL280X153 | NR | 40 |
| AP0034 | COPPIA DI TAMBURI SX E DX PER ELEVAZIONE ALZATA M134 1375 191X102 | NR | 50 |
| AP0035 | COPPIA DI TAMBURI SX E DX PER ELEVAZIONE ALZATA M146 3050HL283X103 | NR | 48 |
| AP0036 | COPPIA DI TAMBURI SX E DX PER ELEVAZIONE ALZATA M203 3050 287X143 | NR | 42 |

## TAMBURO PER ELEVAZIONE NORMALE

Tamburo per elevazione normale

- Lotto minimo: 30 pz

| CODICE | DESCRIZIONE | U.M. | PZ/COLLO |
|---|---|---|---|
| AP0031 | COPPIA DI TAMBURI SX E DX PER ELEVAZIONE NORMALE M102 3125 127X59 | NR | 60 |
| AP0032 | COPPIA DI TAMBURI SX E DX PER ELEVAZIONE NORMALE M134 5500 152X97 | NR | 60 |
| AP0040 | COPPIA DI TAMBURI SX E DX PER ELEVAZIONE NORMALE M102 3760 126X67 | NR | 60 |

## TAMBURO PER ELEVAZIONE VERTICALE

Tamburo per elevazione verticale

- Lotto minimo AP0037: 20 pz
- Lotto minimo AP0038: 15 pz

| CODICE | DESCRIZIONE | U.M. | PZ/COLLO |
|---|---|---|---|
| AP0037 | COPPIA DI TAMBURI SX E DX PER ELEVAZIONE VERTICALE M216 3350 224X87 | NR | 60 |
| AP0038 | COPPIA DI TAMBURI SX E DX PER ELEVAZIONE VERTICALE M280 5559 280X104 | NR | 60 |

# 11. ACCESSORI GRUPPO DI TORSIONE

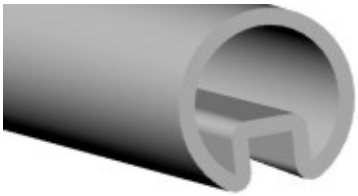
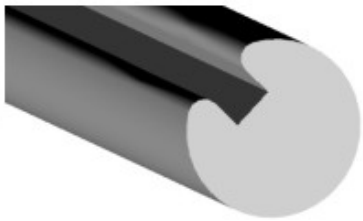

## ALBERI E ACCESSORI

Alberi e accessori

- Lotto minimo alberi e giunti: 10 pz
- Lotto minimo chiavette: 50 pz

| CODICE | DESCRIZIONE | U.M. | PZ/COLLO |
|---|---|---|---|
| AP0002 | ALBERO PIENO C/SCANALATURA D25,4 L5850 | NR | 50 |
| AP0003 | ALBERO CAVO C/SCANALATURA D25,4  L5850 | NR | 50 |
| AP0005 | CHIAVETTA QUADRATA PER ALBERO PIENO 6,35 | NR | 750 |
| AP0006 | CHIAVETTA CON CURVA PER ALBERO PIENO 6,3 | NR | 500 |
| AP0007 | CHIAVETTA ALTA PER ALBERO 25018 6,35X9,5 | NR | 500 |
| AP0008 | CHIAVETTA CURVA PER ALBERO CAVO 6,35X9,5 | NR | 500 |
| AP0010 | GIUNTO REGOLABILE VERSIONE PESANTE IN GHISA | NR | 10 |
| AP0011 | GIUNTO COMPATTO RESIDENZIALE VERNICIATO NERO | NR | 80 |

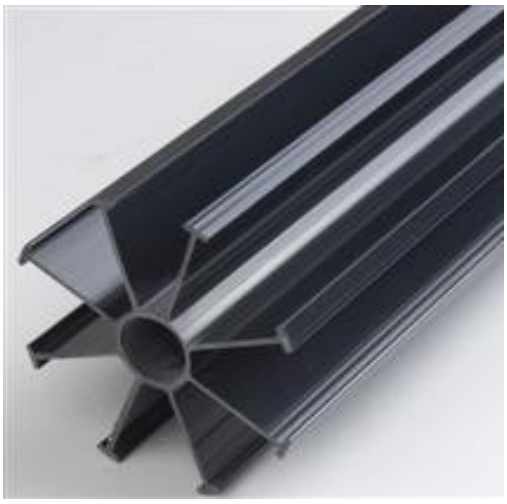

## ANIMA IN PVC PER MOLLA

Anima in PVC per molla

- Lotto minimo: 10 pz

| CODICE | DESCRIZIONE | U.M. | PZ/COLLO |
|---|---|---|---|
| AP0004 | ANIMA DIAM 112 IN PVC PER MOLLA 152 L3000 | NR | 100 |

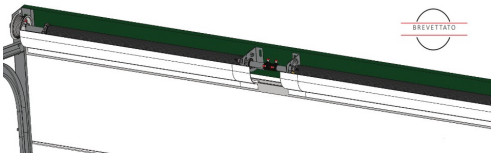


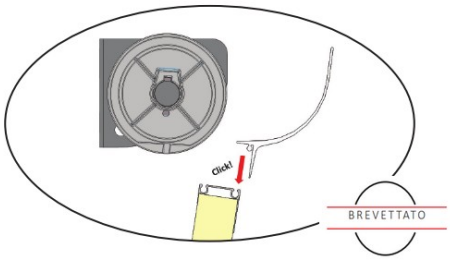


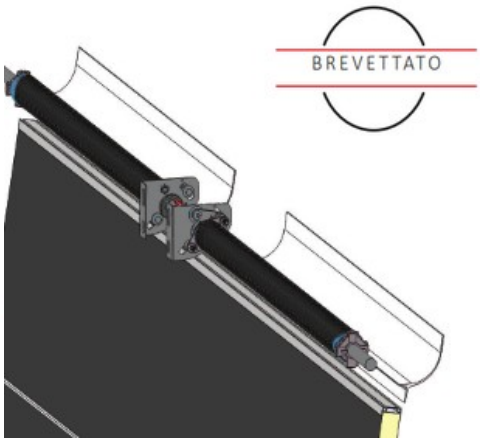


## CARTER COPERTURA E PROTEZIONE MOLLE

Carter protezione molle. Sistema brevettato con aggancio rapido nel profilo inferiore / superiore.
Disponibile per molle fino a 67mm di diametro.

- Lotto minimo: 6 pz

| CODICE | DESCRIZIONE | U.M. | PZ/COLLO |
|---|---|---|---|
| DS0041 | CARTER PROTEZIONE MOLLE L2400 RAL9010 | NR | 24 |
| DS0042 | CARTER PROTEZIONE MOLLE L3300 RAL9010 | NR | 24 |

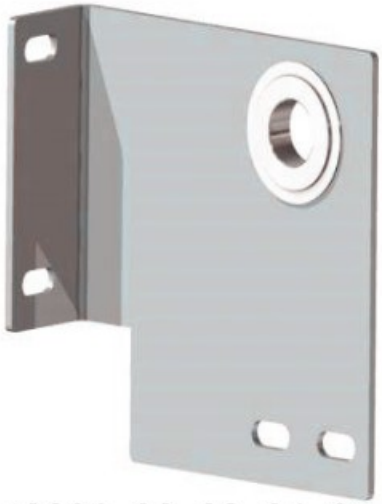

AP0021_22_23_24_25

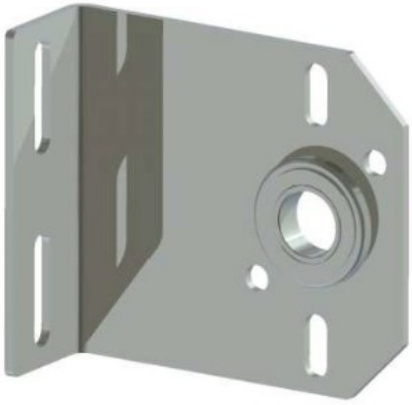

AP0026_27_28_29_30

# COPPIA DI STAFFE CON CUSCINETTO

Coppia di staffe con cuscinetto

- Lotto minimo: 10 pz

| CODICE | DESCRIZIONE | U.M. | PZ/COLLO |
|---|---|---|---|
| AP0021 | COPPIA DI STAFFE SX E DX CON CUSCINETTO D 86 SP4 | NR | 50 |
| AP0022 | COPPIA DI STAFFE SX E DX CON CUSCINETTO LATO ROTAIA D 111 SP4 | NR | 50 |
| AP0023 | COPPIA DI STAFFE SX E DX CON CUSCINETTO LATO ROTAIA D 127 SP4 | NR | 50 |
| AP0024 | COPPIA DI STAFFE SX E DX CON CUSCINETTO LATO ROTAIA D 152 SP4 | NR | 50 |
| AP0025 | COPPIA DI STAFFE SX E DX CON CUSCINETTO LATO ROTAIA D 190 | NR | 50 |
| AP0026 | STAFFA CON CUSCINETTO INTERMEDIO D 86 SP4 | NR | 50 |
| AP0027 | STAFFA CON CUSCINETTO INTERMEDIO D 111 SP4 | NR | 60 |
| AP0028 | STAFFA CON CUSCINETTO INTERMEDIO D 127 SP4 | NR | 60 |
| AP0029 | STAFFA CON CUSCINETTO INTERMEDIO D 152 SP4 | NR | 60 |
| AP0030 | STAFFA CON CUSCINETTO INTERMEDIO D 190 SP4 | NR | 60 |

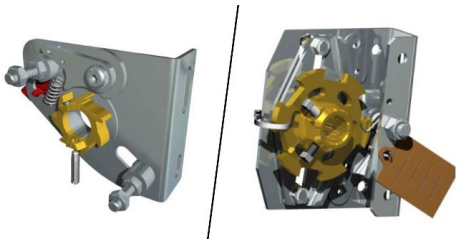

## DISPOSITIVO ANTIROTTURA MOLLE

Dispositivo antirottura molle

- Lotto minimo D95/152: 10 pz
- Lotto minimo D50/67: 20 pz

| CODICE | DESCRIZIONE | U.M. | PZ/COLLO |
|---|---|---|---|
| AP0012 | DISPOSITIVO SICUREZZA MOLLA DX D95/152 | NR | 50 |
| AP0013 | DISPOSITIVO SICUREZZA MOLLA SX D95/152 | NR | 50 |
| AP0015 | DISPOSITIVO SICUREZZA MOLLA DX  D50/67 | NR | 60 |
| AP0014 | DISPOSITIVO SICUREZZA MOLLA SX D50/67 | NR | 60 |

## GRUPPO DI TORSIONE

Gruppo di torsione

- Lotto minimo: 10 pz

| CODICE | DESCRIZIONE | U.M. | PZ/COLLO |
|---|---|---|---|
| AP0043 | GRUPPO DI TORSIONE (TESTA CARICA + FISSO) M95 | NR | 50 |
| AP0044 | GRUPPO DI TORSIONE (TESTA CARICA + FISSO) M152 | NR | 20 |
| AP0045 | GRUPPO DI TORSIONE (TESTA CARICA + FISSO) DUPLEX M152/95 | NR | 20 |
| AP0046 | GRUPPO DI TORSIONE (TESTA CARICA + FISSO) M50 | NR | 50 |
| AP0047 | GRUPPO DI TORSIONE (TESTA CARICA + FISSO) M67 | NR | 24 |

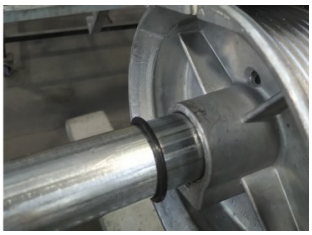

## OR ALBERO

OR in gomma per albero gruppo di torsione

- Lotto minimo: 1000 pz

| CODICE | DESCRIZIONE | U.M. | PZ/COLLO |
|---|---|---|---|
| AP0056 | OR 132 23,81X2.62 | NR | 3000 |

## STAFFA REGOLABILE PER DISPOSITIVO ANTIROTTURA MOLLE

Staffa regolabile per dispositivo antirottura molle

- Lotto minimo: 10 pz

| CODICE | DESCRIZIONE | U.M. | PZ/COLLO |
|---|---|---|---|
| AP0131 | STAFFA REGOLABILE PER DISPOSITIVO ANTIROTTURA MOLLE | NR | 25 |

# 12. MOLLE PER PORTE SEZIONALI

## MOLLE DI TORSIONE

| CODICE | DESCRIZIONE | U.M. | PZ/COLLO |
|---|---|---|---|
| ML0001Z | MOLLA DI TORSIONE 50-5,0 L555 DX ZINCATA | NR | 5 |
| ML0002Z | MOLLA DI TORSIONE 50-5,0 L555 SX ZINCATA | NR | 5 |
| ML0003Z | MOLLA DI TORSIONE 50-5,0 L605 DX ZINCATA | NR | 5 |
| ML0004Z | MOLLA DI TORSIONE 50-5,0 L605 SX ZINCATA | NR | 5 |
| ML0005Z | MOLLA DI TORSIONE 50-5,0 L1300 DX ZINCATA | NR | 5 |
| ML0006Z | MOLLA DI TORSIONE 50-5,0 L1300 SX ZINCATA | NR | 5 |
| ML0007Z* | MOLLA DI TORSIONE 50-5,0 L3000 DX ZINCATA | NR | 5 |
| ML0008Z* | MOLLA DI TORSIONE 50-5,0 L3000 SX ZINCATA | NR | 5 |
| ML0009Z | MOLLA DI TORSIONE 50-5,5 L595 DX ZINCATA | NR | 5 |
| ML0010Z | MOLLA DI TORSIONE 50-5,5 L595 SX ZINCATA | NR | 5 |
| ML0011Z | MOLLA DI TORSIONE 50-5,5 L633 DX ZINCATA | NR | 5 |
| ML0012Z | MOLLA DI TORSIONE 50-5,5 L633 SX ZINCATA | NR | 5 |
| ML0013Z | MOLLA DI TORSIONE 50-5,5 L671 DX ZINCATA | NR | 5 |
| ML0014Z | MOLLA DI TORSIONE 50-5,5 L671 SX ZINCATA | NR | 5 |
| ML0015Z | MOLLA DI TORSIONE 50-5,5 L715 DX ZINCATA | NR | 5 |
| ML0016Z | MOLLA DI TORSIONE 50-5,5 L715 SX ZINCATA | NR | 5 |
| ML0017Z | MOLLA DI TORSIONE 50-5,5 L770 DX ZINCATA | NR | 5 |
| ML0018Z | MOLLA DI TORSIONE 50-5,5 L770 SX ZINCATA | NR | 5 |
| ML0019Z | MOLLA DI TORSIONE 50-5,5 L820 DX ZINCATA | NR | 5 |
| ML0020Z | MOLLA DI TORSIONE 50-5,5 L820 SX ZINCATA | NR | 5 |
| ML0021Z | MOLLA DI TORSIONE 50-5,5 L1300 DX ZINCATA | NR | 5 |
| ML0022Z | MOLLA DI TORSIONE 50-5,5 L1300 SX ZINCATA | NR | 5 |
| ML0023Z* | MOLLA DI TORSIONE 50-5,5 L3000 DX ZINCATA | NR | 5 |
| ML0024Z* | MOLLA DI TORSIONE 50-5,5 L3000 SX ZINCATA | NR | 5 |
| ML0025Z | MOLLA DI TORSIONE 50-6,0 L710 DX ZINCATA | NR | 5 |
| ML0026Z | MOLLA DI TORSIONE 50-6,0 L710 SX ZINCATA | NR | 5 |
| ML0027Z | MOLLA DI TORSIONE 50-6,0 L746 DX ZINCATA | NR | 5 |
| ML0028Z | MOLLA DI TORSIONE 50-6,0 L746 SX ZINCATA | NR | 5 |
| ML0029Z | MOLLA DI TORSIONE 50-6,0 L776 DX ZINCATA | NR | 5 |
| ML0030Z | MOLLA DI TORSIONE 50-6,0 L776 SX ZINCATA | NR | 5 |

| | | | |
|---|---|---|---|
| ML0031Z | MOLLA DI TORSIONE 50-6,0 L812 DX ZINCATA | NR | 5 |
| ML0032Z | MOLLA DI TORSIONE 50-6,0 L812 SX ZINCATA | NR | 5 |
| ML0033Z | MOLLA DI TORSIONE 50-6,0 L854 DX ZINCATA | NR | 5 |
| ML0034Z | MOLLA DI TORSIONE 50-6,0 L854 SX ZINCATA | NR | 5 |
| ML0035Z | MOLLA DI TORSIONE 50-6,0 L902 DX ZINCATA | NR | 5 |
| ML0036Z | MOLLA DI TORSIONE 50-6,0 L902 SX ZINCATA | NR | 5 |
| ML0037Z | MOLLA DI TORSIONE 50-6,0 L1016 DX ZINCATA | NR | 5 |
| ML0038Z | MOLLA DI TORSIONE 50-6,0 L1016 SX ZINCATA | NR | 5 |
| ML0039Z | MOLLA DI TORSIONE 50-6,0 L1106 DX ZINCATA | NR | 5 |
| ML0040Z | MOLLA DI TORSIONE 50-6,0 L1106 SX ZINCATA | NR | 5 |
| ML0041Z | MOLLA DI TORSIONE 50-6,0 L1300 DX ZINCATA | NR | 5 |
| ML0042Z | MOLLA DI TORSIONE 50-6,0 L1300 SX ZINCATA | NR | 5 |
| ML0043Z* | MOLLA DI TORSIONE 50-6,0 L3000 DX ZINCATA | NR | 5 |
| ML0044Z* | MOLLA DI TORSIONE 50-6,0 L3000 SX ZINCATA | NR | 5 |
| ML0045Z | MOLLA DI TORSIONE 50-6,5 L888 DX ZINCATA | NR | 5 |
| ML0046Z | MOLLA DI TORSIONE 50-6,5 L888 SX ZINCATA | NR | 5 |
| ML0047Z | MOLLA DI TORSIONE 50-6,5 L947 DX ZINCATA | NR | 5 |
| ML0048Z | MOLLA DI TORSIONE 50-6,5 L947 SX ZINCATA | NR | 5 |
| ML0049Z | MOLLA DI TORSIONE 50-6,5 L1116 DX ZINCATA | NR | 5 |
| ML0050Z | MOLLA DI TORSIONE 50-6,5 L1116 SX ZINCATA | NR | 5 |
| ML0051Z | MOLLA DI TORSIONE 50-6,5 L1300 DX ZINCATA | NR | 5 |
| ML0052Z | MOLLA DI TORSIONE 50-6,5 L1300 SX ZINCATA | NR | 5 |
| ML0053Z* | MOLLA DI TORSIONE 50-6,5 L3000 DX ZINCATA | NR | 5 |
| ML0054Z* | MOLLA DI TORSIONE 50-6,5 L3000 SX ZINCATA | NR | 5 |
| ML0055Z | MOLLA DI TORSIONE 67-5,5 L710 DX ZINCATA | NR | 5 |
| ML0056Z | MOLLA DI TORSIONE 67-5,5 L710 SX ZINCATA | NR | 5 |
| ML0057Z | MOLLA DI TORSIONE 67-5,5 L1300 DX ZINCATA | NR | 5 |
| ML0058Z | MOLLA DI TORSIONE 67-5,5 L1300 SX ZINCATA | NR | 5 |
| ML0059Z* | MOLLA DI TORSIONE 67-5,5 L3000 DX ZINCATA | NR | 5 |
| ML0060Z* | MOLLA DI TORSIONE 67-5,5 L3000 SX ZINCATA | NR | 5 |
| ML0061Z | MOLLA DI TORSIONE 67-6,0 L878 DX ZINCATA | NR | 5 |
| ML0062Z | MOLLA DI TORSIONE 67-6,0 L878 SX ZINCATA | NR | 5 |
| ML0063Z | MOLLA DI TORSIONE 67-6,0 L1300 DX ZINCATA | NR | 5 |
| ML0064Z | MOLLA DI TORSIONE 67-6,0 L1300 SX ZINCATA | NR | 5 |
| ML0065Z* | MOLLA DI TORSIONE 67-6,0 L3000 DX ZINCATA | NR | 5 |
| ML0066Z* | MOLLA DI TORSIONE 67-6,0 L3000 SX ZINCATA | NR | 5 |
| ML0067Z | MOLLA DI TORSIONE 67-6,5 L791 DX ZINCATA | NR | 5 |
| ML0068Z | MOLLA DI TORSIONE 67-6,5 L791 SX ZINCATA | NR | 5 |
| ML0069Z | MOLLA DI TORSIONE 67-6,5 L823 DX ZINCATA | NR | 5 |
| ML0070Z | MOLLA DI TORSIONE 67-6,5 L823 SX ZINCATA | NR | 5 |
| ML0071Z | MOLLA DI TORSIONE 67-6,5 L862 DX ZINCATA | NR | 5 |
| ML0072Z | MOLLA DI TORSIONE 67-6,5 L862 SX ZINCATA | NR | 5 |
| ML0073Z | MOLLA DI TORSIONE 67-6,5 L902 DX ZINCATA | NR | 5 |
| ML0074Z | MOLLA DI TORSIONE 67-6,5 L902 SX ZINCATA | NR | 5 |
| ML0075Z | MOLLA DI TORSIONE 67-6,5 L954 DX ZINCATA | NR | 5 |
| ML0076Z | MOLLA DI TORSIONE 67-6,5 L954 SX ZINCATA | NR | 5 |
| ML0077Z | MOLLA DI TORSIONE 67-6,5 L1012 DX ZINCATA | NR | 5 |

| | | | |
|---|---|---|---|
| ML0078Z | MOLLA DI TORSIONE 67-6,5 L1012 SX ZINCATA | NR | 5 |
| ML0079Z | MOLLA DI TORSIONE 67-6,5 L1300 DX ZINCATA | NR | 5 |
| ML0080Z | MOLLA DI TORSIONE 67-6,5 L1300 SX ZINCATA | NR | 5 |
| ML0081Z* | MOLLA DI TORSIONE 67-6,5 L3000 DX ZINCATA | NR | 5 |
| ML0082Z* | MOLLA DI TORSIONE 67-6,5 L3000 SX ZINCATA | NR | 5 |
| ML0083Z | MOLLA DI TORSIONE 67-7,0 L778 DX ZINCATA | NR | 5 |
| ML0084Z | MOLLA DI TORSIONE 67-7,0 L778 SX ZINCATA | NR | 5 |
| ML0085Z | MOLLA DI TORSIONE 67-7,0 L960 DX ZINCATA | NR | 5 |
| ML0086Z | MOLLA DI TORSIONE 67-7,0 L960 SX ZINCATA | NR | 5 |
| ML0087Z | MOLLA DI TORSIONE 67-7,0 L1030 DX ZINCATA | NR | 5 |
| ML0088Z | MOLLA DI TORSIONE 67-7,0 L1030 SX ZINCATA | NR | 5 |
| ML0089Z | MOLLA DI TORSIONE 67-7,0 L1079 DX ZINCATA | NR | 5 |
| ML0090Z | MOLLA DI TORSIONE 67-7,0 L1079 SX ZINCATA | NR | 5 |
| ML0091Z | MOLLA DI TORSIONE 67-7,0 L1128 DX ZINCATA | NR | 5 |
| ML0092Z | MOLLA DI TORSIONE 67-7,0 L1128 SX ZINCATA | NR | 5 |
| ML0093Z | MOLLA DI TORSIONE 67-7,0 L1184 DX ZINCATA | NR | 5 |
| ML0094Z | MOLLA DI TORSIONE 67-7,0 L1184 SX ZINCATA | NR | 5 |
| ML0095Z | MOLLA DI TORSIONE 67-7,0 L1300 DX ZINCATA | NR | 5 |
| ML0096Z | MOLLA DI TORSIONE 67-7,0 L1300 SX ZINCATA | NR | 5 |
| ML0097Z* | MOLLA DI TORSIONE 67-7,0 L3000 DX ZINCATA | NR | 5 |
| ML0098Z* | MOLLA DI TORSIONE 67-7,0 L3000 SX ZINCATA | NR | 5 |
| ML0099Z | MOLLA DI TORSIONE 67-7,5 L912 DX ZINCATA | NR | 5 |
| ML0100Z | MOLLA DI TORSIONE 67-7,5 L912 SX ZINCATA | NR | 5 |
| ML0101Z | MOLLA DI TORSIONE 67-7,5 L943 DX ZINCATA | NR | 5 |
| ML0102Z | MOLLA DI TORSIONE 67-7,5 L943 SX ZINCATA | NR | 5 |
| ML0103Z | MOLLA DI TORSIONE 67-7,5 L980 DX ZINCATA | NR | 5 |
| ML0104Z | MOLLA DI TORSIONE 67-7,5 L980 SX ZINCATA | NR | 5 |
| ML0105Z | MOLLA DI TORSIONE 67-7,5 L1018 DX ZINCATA | NR | 5 |
| ML0106Z | MOLLA DI TORSIONE 67-7,5 L1018 SX ZINCATA | NR | 5 |
| ML0107Z | MOLLA DI TORSIONE 67-7,5 L1062 DX ZINCATA | NR | 5 |
| ML0108Z | MOLLA DI TORSIONE 67-7,5 L1062 SX ZINCATA | NR | 5 |
| ML0109Z | MOLLA DI TORSIONE 67-7,5 L1300 DX ZINCATA | NR | 5 |
| ML0110Z | MOLLA DI TORSIONE 67-7,5 L1300 SX ZINCATA | NR | 5 |
| ML0111Z* | MOLLA DI TORSIONE 67-7,5 L3000 DX ZINCATA | NR | 5 |
| ML0112Z* | MOLLA DI TORSIONE 67-7,5 L3000 SX ZINCATA | NR | 5 |
| ML0113Z | MOLLA DI TORSIONE 95-6,5 L1300 DX ZINCATA | NR | 5 |
| ML0114Z | MOLLA DI TORSIONE 95-6,5 L1300 SX ZINCATA | NR | 5 |
| ML0115Z* | MOLLA DI TORSIONE 95-6,5 L3000 DX ZINCATA | NR | 5 |
| ML0116Z* | MOLLA DI TORSIONE 95-6,5 L3000 SX ZINCATA | NR | 5 |
| ML0117Z | MOLLA DI TORSIONE 95-7,0 L1300 DX ZINCATA | NR | 5 |
| ML0118Z | MOLLA DI TORSIONE 95-7,0 L1300 SX ZINCATA | NR | 5 |
| ML0119Z* | MOLLA DI TORSIONE 95-7,0L3000 DX ZINCATA | NR | 5 |
| ML0120Z* | MOLLA DI TORSIONE 95-7,0 L3000 SX ZINCATA | NR | 5 |
| ML0121Z | MOLLA DI TORSIONE 95-7,5 L1300 DX ZINCATA | NR | 5 |
| ML0122Z | MOLLA DI TORSIONE 95-7,5 L1300 SX ZINCATA | NR | 5 |
| ML0123Z* | MOLLA DI TORSIONE 95-7,5 L3000 DX ZINCATA | NR | 5 |
| ML0124Z* | MOLLA DI TORSIONE 95-7,5 L3000 SX ZINCATA | NR | 5 |

| | | | |
|---|---|---|---|
| ML0125Z | MOLLA DI TORSIONE 95-8,0 L1300 DX ZINCATA | NR | 5 |
| ML0126Z | MOLLA DI TORSIONE 95-8,0 L1300 SX ZINCATA | NR | 5 |
| ML0127Z* | MOLLA DI TORSIONE 95-8,0 L3000 DX ZINCATA | NR | 5 |
| ML0128Z* | MOLLA DI TORSIONE 95-8,0 L3000 SX ZINCATA | NR | 5 |
| ML0129Z | MOLLA DI TORSIONE 95-8,5 L1300 DX ZINCATA | NR | 5 |
| ML0130Z | MOLLA DI TORSIONE 95-8,5 L1300 SX ZINCATA | NR | 5 |
| ML0131Z* | MOLLA DI TORSIONE 95-8,5 L3000 DX ZINCATA | NR | 5 |
| ML0132Z* | MOLLA DI TORSIONE 95-8,5 L3000 SX ZINCATA | NR | 5 |
| ML0133Z | MOLLA DI TORSIONE 95-9,0 L1500 DX ZINCATA | NR | 5 |
| ML0134Z | MOLLA DI TORSIONE 95-9,0 L1500 SX ZINCATA | NR | 5 |
| ML0135Z* | MOLLA DI TORSIONE 95-9,0 L3000 DX ZINCATA | NR | 5 |
| ML0136Z* | MOLLA DI TORSIONE 95-9,0 L3000 SX ZINCATA | NR | 5 |
| ML0137Z | MOLLA DI TORSIONE 95-9,5 L1300 DX ZINCATA | NR | 5 |
| ML0138Z | MOLLA DI TORSIONE 95-9,5 L1300 SX ZINCATA | NR | 5 |
| ML0139Z | MOLLA DI TORSIONE 95-9,5 L1600 DX ZINCATA | NR | 5 |
| ML0140Z | MOLLA DI TORSIONE 95-9,5 L1600 SX ZINCATA | NR | 5 |
| ML0141Z* | MOLLA DI TORSIONE 95-9,5 L3000 DX ZINCATA | NR | 5 |
| ML0142Z* | MOLLA DI TORSIONE 95-9,5 L3000 SX ZINCATA | NR | 5 |
| ML0143Z* | MOLLA DI TORSIONE 152-8,0 L1300 DX ZINCATA | NR | 5 |
| ML0144Z* | MOLLA DI TORSIONE 152-8,0 L1300 SX ZINCATA | NR | 5 |
| ML0145Z* | MOLLA DI TORSIONE 152-8,0 L1600 DX ZINCATA | NR | 5 |
| ML0146Z* | MOLLA DI TORSIONE 152-8,0 L1600 SX ZINCATA | NR | 5 |
| ML0147Z | MOLLA DI TORSIONE 152-8,5 L1300 DX ZINCATA | NR | 5 |
| ML0148Z | MOLLA DI TORSIONE 152-8,5 L1300 SX ZINCATA | NR | 5 |
| ML0149Z | MOLLA DI TORSIONE 152-9,0 L1500 DX ZINCATA | NR | 5 |
| ML0150Z | MOLLA DI TORSIONE 152-9,0 L1500 SX ZINCATA | NR | 5 |
| ML0151Z | MOLLA DI TORSIONE 152-9,5 L1500 DX ZINCATA | NR | 5 |
| ML0152Z | MOLLA DI TORSIONE 152-9,5 L1500 SX ZINCATA | NR | 5 |
| ML0153Z | MOLLA DI TORSIONE 152-10,0 L1500 DX ZINCATA | NR | 5 |
| ML0154Z | MOLLA DI TORSIONE 152-10,0 L1500 SX ZINCATA | NR | 5 |
| ML0155Z | MOLLA DI TORSIONE 152-10,5 L1600 DX ZINCATA | NR | 5 |
| ML0156Z | MOLLA DI TORSIONE 152-10,5 L1600 SX ZINCATA | NR | 5 |
| ML0157Z | MOLLA DI TORSIONE 152-11,0 L1600 DX ZINCATA | NR | 5 |
| ML0158Z | MOLLA DI TORSIONE 152-11,0 L1600 SX ZINCATA | NR | 5 |
| ML0159Z | MOLLA DI TORSIONE 152-11,5 L1600 DX ZINCATA | NR | 5 |
| ML0160Z | MOLLA DI TORSIONE 152-11,5 L1600 SX ZINCATA | NR | 5 |

* solo su ordinazione (tempi di consegna da verificare con l’ufficio commerciale)

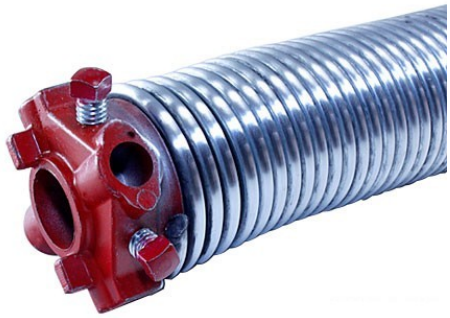

# MOLLE DI TORSIONE PRE-ASSEMBLATE

Molla zincata con gruppo di torsione

- Lotto minimo: 3 pz

| CODICE | DESCRIZIONE | UM | PZ/COLLO |
|---|---|---|---|
| ASH001Z | MOLLA DI TORSIONE 50-5,0 L FINO A 555 DX ZINCATA | NR | 5 |
| ASH002Z | MOLLA DI TORSIONE 50-5,0 L FINO A 555 SX ZINCATA | NR | 5 |
| ASH003Z | MOLLA DI TORSIONE 50-5,0 L DA 556 A 605 DX ZINCATA | NR | 5 |
| ASH004Z | MOLLA DI TORSIONE 50-5,0 L DA 556 A 605 SX ZINCATA | NR | 5 |
| ASH005Z | MOLLA DI TORSIONE 50-5,0 L DA 606 A 1300 DX ZINCATA | NR | 5 |
| ASH006Z | MOLLA DI TORSIONE 50-5,0 L DA 606 A 1300 SX ZINCATA | NR | 5 |
| ASH007Z* | MOLLA DI TORSIONE 50-5,0 L DA 1301 A 3000 DX ZINCATA | NR | 5 |
| ASH008Z* | MOLLA DI TORSIONE 50-5,0 L DA 1301 A 3000 SX ZINCATA | NR | 5 |
| ASH009Z | MOLLA DI TORSIONE 50-5,5 L FINO A 595 DX ZINCATA | NR | 5 |
| ASH010Z | MOLLA DI TORSIONE 50-5,5 L FINO A 595 SX ZINCATA | NR | 5 |
| ASH011Z | MOLLA DI TORSIONE 50-5,5 L DA 596 A 633 DX ZINCATA | NR | 5 |
| ASH012Z | MOLLA DI TORSIONE 50-5,5 L DA 596 A 633 SX ZINCATA | NR | 5 |
| ASH013Z | MOLLA DI TORSIONE 50-5,5 L DA 634 A 671 DX ZINCATA | NR | 5 |
| ASH014Z | MOLLA DI TORSIONE 50-5,5 L DA 634 A 671 SX ZINCATA | NR | 5 |
| ASH015Z | MOLLA DI TORSIONE 50-5,5 L DA 672 A 715 DX ZINCATA | NR | 5 |
| ASH016Z | MOLLA DI TORSIONE 50-5,5 L DA 672 A 715 SX ZINCATA | NR | 5 |
| ASH017Z | MOLLA DI TORSIONE 50-5,5 L DA 716 A 770 DX ZINCATA | NR | 5 |
| ASH018Z | MOLLA DI TORSIONE 50-5,5 L DA 716 A 770 SX ZINCATA | NR | 5 |
| ASH019Z | MOLLA DI TORSIONE 50-5,5 L DA 771 A 820 DX ZINCATA | NR | 5 |
| ASH020Z | MOLLA DI TORSIONE 50-5,5 L DA 771 A 820 SX ZINCATA | NR | 5 |
| ASH021Z | MOLLA DI TORSIONE 50-5,5 L DA 820 FINO A 1300 DX ZINCATA | NR | 5 |
| ASH022Z | MOLLA DI TORSIONE 50-5,5 L DA 820 FINO A 1300 SX ZINCATA | NR | 5 |
| ASH023Z* | MOLLA DI TORSIONE 50-5,5 L DA 1301 A 3000 DX ZINCATA | NR | 5 |
| ASH024Z* | MOLLA DI TORSIONE 50-5,5 L DA 1301 A 3000 SX ZINCATA | NR | 5 |
| ASH025Z | MOLLA DI TORSIONE 50-6,0 L FINO A 710 DX ZINCATA | NR | 5 |
| ASH026Z | MOLLA DI TORSIONE 50-6,0 L FINO A 710 SX ZINCATA | NR | 5 |
| ASH027Z | MOLLA DI TORSIONE 50-6,0 L DA 711 A 746 DX ZINCATA | NR | 5 |
| ASH028Z | MOLLA DI TORSIONE 50-6,0 L DA 711 A 746 SX ZINCATA | NR | 5 |
| ASH029Z | MOLLA DI TORSIONE 50-6,0 L DA 747 A 776 DX ZINCATA | NR | 5 |

| | | | | |
|---|---|---|---|---|
| ASH030Z | MOLLA DI TORSIONE | 50-6,0 L DA 747 A 776 SX ZINCATA | NR | 5 |
| ASH031Z | MOLLA DI TORSIONE | 50-6,0 L DA 777 A 812 DX ZINCATA | NR | 5 |
| ASH032Z | MOLLA DI TORSIONE | 50-6,0 L DA 777 A 812 SX ZINCATA | NR | 5 |
| ASH033Z | MOLLA DI TORSIONE | 50-6,0 L DA 813 A 854 DX ZINCATA | NR | 5 |
| ASH034Z | MOLLA DI TORSIONE | 50-6,0 L DA 813 A 854 SX ZINCATA | NR | 5 |
| ASH035Z | MOLLA DI TORSIONE | 50-6,0 L DA 855 A 902 DX ZINCATA | NR | 5 |
| ASH036Z | MOLLA DI TORSIONE | 50-6,0 L DA 855 A 902 SX ZINCATA | NR | 5 |
| ASH037Z | MOLLA DI TORSIONE | 50-6,0 L DA 903 A 1016 DX ZINCATA | NR | 5 |
| ASH038Z | MOLLA DI TORSIONE | 50-6,0 L DA 903 A 1016 SX ZINCATA | NR | 5 |
| ASH039Z | MOLLA DI TORSIONE | 50-6,0 L DA 1017 A 1106 DX ZINCATA | NR | 5 |
| ASH040Z | MOLLA DI TORSIONE | 50-6,0 L DA 1017 A 1106 SX ZINCATA | NR | 5 |
| ASH041Z | MOLLA DI TORSIONE | 50-6,0 L DA 1107 A 1300 DX ZINCATA | NR | 5 |
| ASH042Z | MOLLA DI TORSIONE | 50-6,0 L DA 1107 A 1300 SX ZINCATA | NR | 5 |
| ASH043Z* | MOLLA DI TORSIONE | 50-6,0 L DA 1301 A 3000 DX ZINCATA | NR | 5 |
| ASH044Z* | MOLLA DI TORSIONE | 50-6,0 L DA 1301 A 3000 SX ZINCATA | NR | 5 |
| ASH045Z | MOLLA DI TORSIONE | 50-6,5 L FINO A 888 DX ZINCATA | NR | 5 |
| ASH046Z | MOLLA DI TORSIONE | 50-6,5 L FINO A 888 SX ZINCATA | NR | 5 |
| ASH047Z | MOLLA DI TORSIONE | 50-6,5 L DA 889 A 947 DX ZINCATA | NR | 5 |
| ASH048Z | MOLLA DI TORSIONE | 50-6,5 L DA 889 A 947 SX ZINCATA | NR | 5 |
| ASH049Z | MOLLA DI TORSIONE | 50-6,5 L DA 948 A 1116 DX ZINCATA | NR | 5 |
| ASH050Z | MOLLA DI TORSIONE | 50-6,5 L DA 948 A 1116 SX ZINCATA | NR | 5 |
| ASH051Z | MOLLA DI TORSIONE | 50-6,5 L DA 1117 A 1300 DX ZINCATA | NR | 5 |
| ASH052Z | MOLLA DI TORSIONE | 50-6,5 L DA 1117 A 1300 SX ZINCATA | NR | 5 |
| ASH053Z* | MOLLA DI TORSIONE | 50-6,5 L DA 1301 A 3000 DX ZINCATA | NR | 5 |
| ASH054Z* | MOLLA DI TORSIONE | 50-6,5 L DA 1301 A 3000 SX ZINCATA | NR | 5 |
| ASH055Z | MOLLA DI TORSIONE | 67-5,5 L FINO A 710 DX ZINCATA | NR | 5 |
| ASH056Z | MOLLA DI TORSIONE | 67-5,5 L FINO A 710 SX ZINCATA | NR | 5 |
| ASH057Z | MOLLA DI TORSIONE | 67-5,5 L DA 711 A 1300 DX ZINCATA | NR | 5 |
| ASH058Z | MOLLA DI TORSIONE | 67-5,5 L DA 711 A 1300 SX ZINCATA | NR | 5 |
| ASH059Z* | MOLLA DI TORSIONE | 67-5,5 L DA 1301 A 3000 DX ZINCATA | NR | 5 |
| ASH060Z* | MOLLA DI TORSIONE | 67-5,5 L DA 1301 A 3000 SX ZINCATA | NR | 5 |
| ASH061Z | MOLLA DI TORSIONE | 67-6,0 L FINO A 878 DX ZINCATA | NR | 5 |
| ASH062Z | MOLLA DI TORSIONE | 67-6,0 L FINO A 878 SX ZINCATA | NR | 5 |
| ASH063Z | MOLLA DI TORSIONE | 67-6,0 DA 879 FINO A 1300 DX ZINCATA | NR | 5 |
| ASH064Z | MOLLA DI TORSIONE | 67-6,0 DA 879 FINO A 1300 SX ZINCATA | NR | 5 |
| ASH065Z* | MOLLA DI TORSIONE | 67-6,0 L DA 1301 A 3000 DX ZINCATA | NR | 5 |
| ASH066Z* | MOLLA DI TORSIONE | 67-6,0 L DA 1301 A 3000 SX ZINCATA | NR | 5 |
| ASH067Z | MOLLA DI TORSIONE | 67-6,5 L FINO A 791 DX ZINCATA | NR | 5 |
| ASH068Z | MOLLA DI TORSIONE | 67-6,5 L FINO A 791 SX ZINCATA | NR | 5 |
| ASH069Z | MOLLA DI TORSIONE | 67-6,5 L DA 792 A 823 DX ZINCATA | NR | 5 |
| ASH070Z | MOLLA DI TORSIONE | 67-6,5 L DA 792 A 823 SX ZINCATA | NR | 5 |
| ASH071Z | MOLLA DI TORSIONE | 67-6,5 L DA 824 A 862 DX ZINCATA | NR | 5 |
| ASH072Z | MOLLA DI TORSIONE | 67-6,5 L DA 824 A 862 SX ZINCATA | NR | 5 |
| ASH073Z | MOLLA DI TORSIONE | 67-6,5 L DA 863 A 902 DX ZINCATA | NR | 5 |
| ASH074Z | MOLLA DI TORSIONE | 67-6,5 L DA 863 A 902 SX ZINCATA | NR | 5 |
| ASH075Z | MOLLA DI TORSIONE | 67-6,5 L DA 903 A 954 DX ZINCATA | NR | 5 |
| ASH076Z | MOLLA DI TORSIONE | 67-6,5 L DA 903 A 954 SX ZINCATA | NR | 5 |

| | | | | |
|---|---|---|---|---|
| ASH077Z | MOLLA DI TORSIONE | 67-6,5 L DA 955 A 1012 DX ZINCATA | NR | 5 |
| ASH078Z | MOLLA DI TORSIONE | 67-6,5 L DA 955 A 1012 SX ZINCATA | NR | 5 |
| ASH079Z | MOLLA DI TORSIONE | 67-6,5 L DA 1013 A 1300 DX ZINCATA | NR | 5 |
| ASH080Z | MOLLA DI TORSIONE | 67-6,5 L DA 1013 A 1300 SX ZINCATA | NR | 5 |
| ASH081Z* | MOLLA DI TORSIONE | 67-6,5 L DA 1301 A 3000 DX ZINCATA | NR | 5 |
| ASH082Z* | MOLLA DI TORSIONE | 67-6,5 L DA 1301 A 3000 SX ZINCATA | NR | 5 |
| ASH083Z | MOLLA DI TORSIONE | 67-7,0 L FINO A 778 DX ZINCATA | NR | 5 |
| ASH084Z | MOLLA DI TORSIONE | 67-7,0 L FINO A 778 SX ZINCATA | NR | 5 |
| ASH085Z | MOLLA DI TORSIONE | 67-7,0 L DA 779 A 960 DX ZINCATA | NR | 5 |
| ASH086Z | MOLLA DI TORSIONE | 67-7,0 L DA 779 A 960 SX ZINCATA | NR | 5 |
| ASH087Z | MOLLA DI TORSIONE | 67-7,0 L DA 961 A 1030 DX ZINCATA | NR | 5 |
| ASH088Z | MOLLA DI TORSIONE | 67-7,0 L DA 961 A 1030 SX ZINCATA | NR | 5 |
| ASH089Z | MOLLA DI TORSIONE | 67-7,0 L DA 1031 A 1079 DX ZINCATA | NR | 5 |
| ASH090Z | MOLLA DI TORSIONE | 67-7,0 L DA 1031 A 1079 SX ZINCATA | NR | 5 |
| ASH091Z | MOLLA DI TORSIONE | 67-7,0 L DA 1080 A 1128 DX ZINCATA | NR | 5 |
| ASH092Z | MOLLA DI TORSIONE | 67-7,0 L DA 1080 A 1128 SX ZINCATA | NR | 5 |
| ASH093Z | MOLLA DI TORSIONE | 67-7,0 L DA 1129 A 1184 DX ZINCATA | NR | 5 |
| ASH094Z | MOLLA DI TORSIONE | 67-7,0 L DA 1129 A 1184 SX ZINCATA | NR | 5 |
| ASH095Z | MOLLA DI TORSIONE | 67-7,0 L DA 1185 A 1300 DX ZINCATA | NR | 5 |
| ASH096Z | MOLLA DI TORSIONE | 67-7,0 L DA 1185 A 1300 SX ZINCATA | NR | 5 |
| ASH097Z* | MOLLA DI TORSIONE | 67-7,0 L DA 1301 A 3000 DX ZINCATA | NR | 5 |
| ASH098Z* | MOLLA DI TORSIONE | 67-7,0 L DA 1301 A 3000 SX ZINCATA | NR | 5 |
| ASH099Z | MOLLA DI TORSIONE | 67-7,5 L FINO A 912 DX ZINCATA | NR | 5 |
| ASH100Z | MOLLA DI TORSIONE | 67-7,5 L FINO A 912 SX ZINCATA | NR | 5 |
| ASH101Z | MOLLA DI TORSIONE | 67-7,5 L DA 913 A 943 DX ZINCATA | NR | 5 |
| ASH102Z | MOLLA DI TORSIONE | 67-7,5 L DA 913 A 943 SX ZINCATA | NR | 5 |
| ASH103Z | MOLLA DI TORSIONE | 67-7,5 L DA 944 A 980 DX ZINCATA | NR | 5 |
| ASH104Z | MOLLA DI TORSIONE | 67-7,5 L DA 944 A 980 SX ZINCATA | NR | 5 |
| ASH105Z | MOLLA DI TORSIONE | 67-7,5 L DA 981 A 1018 DX ZINCATA | NR | 5 |
| ASH106Z | MOLLA DI TORSIONE | 67-7,5 L DA 981 A 1018 SX ZINCATA | NR | 5 |
| ASH107Z | MOLLA DI TORSIONE | 67-7,5 L DA 1019 A 1062 DX ZINCATA | NR | 5 |
| ASH108Z | MOLLA DI TORSIONE | 67-7,5 L DA 1019 A 1062 SX ZINCATA | NR | 5 |
| ASH109Z | MOLLA DI TORSIONE | 67-7,5 L DA 1063 A 1300 DX ZINCATA | NR | 5 |
| ASH110Z | MOLLA DI TORSIONE | 67-7,5 L DA 1063 A 1300 SX ZINCATA | NR | 5 |
| ASH111Z* | MOLLA DI TORSIONE | 67-7,5 L DA 1301 A 3000 DX ZINCATA | NR | 5 |
| ASH112Z* | MOLLA DI TORSIONE | 67-7,5 L DA 1301 A 3000 SX ZINCATA | NR | 5 |
| ASH113Z | MOLLA DI TORSIONE | 95-6,5 L FINO A 1300 DX ZINCATA | NR | 5 |
| ASH114Z | MOLLA DI TORSIONE | 95-6,5 L FINO A 1300 SX ZINCATA | NR | 5 |
| ASH115Z* | MOLLA DI TORSIONE | 95-6,5 L DA 1301 A 3000 DX ZINCATA | NR | 5 |
| ASH116Z* | MOLLA DI TORSIONE | 95-6,5 L DA 1301 A 3000 SX ZINCATA | NR | 5 |
| ASH117Z | MOLLA DI TORSIONE | 95-7,0 L FINO A 1300 DX ZINCATA | NR | 5 |
| ASH118Z | MOLLA DI TORSIONE | 95-7,0 L FINO A 1300 SX ZINCATA | NR | 5 |
| ASH119Z* | MOLLA DI TORSIONE | 95-7,0 L DA 1301 A 3000 DX ZINCATA | NR | 5 |
| ASH120Z* | MOLLA DI TORSIONE | 95-7,0 L DA 1301 A 3000 SX ZINCATA | NR | 5 |
| ASH121Z | MOLLA DI TORSIONE | 95-7,5 L FINO A 1300 DX ZINCATA | NR | 5 |
| ASH122Z | MOLLA DI TORSIONE | 95-7,5 L FINO A 1300 SX ZINCATA | NR | 5 |
| ASH123Z* | MOLLA DI TORSIONE | 95-7,5 L DA 1301 A 3000 DX ZINCATA | NR | 5 |

| | | | | |
|---|---|---|---|---|
| ASH124Z* | MOLLA DI TORSIONE | 95-7,5 L DA 1301 A 3000 SX ZINCATA | NR | 5 |
| ASH125Z | MOLLA DI TORSIONE | 95-8,0 L FINO A 1300 DX ZINCATA | NR | 5 |
| ASH126Z | MOLLA DI TORSIONE | 95-8,0 L FINO A 1300 SX ZINCATA | NR | 5 |
| ASH127Z* | MOLLA DI TORSIONE | 95-8,0 L DA 1301 A 3000 DX ZINCATA | NR | 5 |
| ASH128Z* | MOLLA DI TORSIONE | 95-8,0 L DA 1301 A 3000 SX ZINCATA | NR | 5 |
| ASH129Z | MOLLA DI TORSIONE | 95-8,5 L FINO A 1300 DX ZINCATA | NR | 5 |
| ASH130Z | MOLLA DI TORSIONE | 95-8,5 L FINO A 1300 SX ZINCATA | NR | 5 |
| ASH131Z* | MOLLA DI TORSIONE | 95-8,5 L DA 1301 A 3000 DX ZINCATA | NR | 5 |
| ASH132Z* | MOLLA DI TORSIONE | 95-8,5 L DA 1301 A 3000 SX ZINCATA | NR | 5 |
| ASH133Z | MOLLA DI TORSIONE | 95-9,0 L FINO A 1500 DX ZINCATA | NR | 5 |
| ASH134Z | MOLLA DI TORSIONE | 95-9,0 L FINO A 1500 SX ZINCATA | NR | 5 |
| ASH135Z* | MOLLA DI TORSIONE | 95-9,0 L DA 1501 A 3000 DX ZINCATA | NR | 5 |
| ASH136Z* | MOLLA DI TORSIONE | 95-9,0 L DA 1501 A 3000 SX ZINCATA | NR | 5 |
| ASH137Z | MOLLA DI TORSIONE | 95-9,5 L FINO A 1300 DX ZINCATA | NR | 5 |
| ASH138Z | MOLLA DI TORSIONE | 95-9,5 L FINO A 1300 SX ZINCATA | NR | 5 |
| ASH139Z | MOLLA DI TORSIONE | 95-9,5 L FINO A 1600 DX ZINCATA | NR | 5 |
| ASH140Z | MOLLA DI TORSIONE | 95-9,5 L FINO A 1600 SX ZINCATA | NR | 5 |
| ASH141Z* | MOLLA DI TORSIONE | 95-9,5 L DA 1601 A 3000 DX ZINCATA | NR | 5 |
| ASH142Z* | MOLLA DI TORSIONE | 95-9,5 L DA 1601 A 3000 SX ZINCATA | NR | 5 |
| ASH143Z* | MOLLA DI TORSIONE | 152-8,0 L FINO A 1300 DX ZINCATA | NR | 5 |
| ASH144Z* | MOLLA DI TORSIONE | 152-8,0 L FINO A 1300 SX ZINCATA | NR | 5 |
| ASH145Z* | MOLLA DI TORSIONE | 152-8,0 L FINO A 1600 DX ZINCATA | NR | 5 |
| ASH146Z* | MOLLA DI TORSIONE | 152-8,0 L FINO A 1600 SX ZINCATA | NR | 5 |
| ASH147Z | MOLLA DI TORSIONE | 152-8,5 L FINO A 1300 DX ZINCATA | NR | 5 |
| ASH148Z | MOLLA DI TORSIONE | 152-8,5 L FINO A 1300 SX ZINCATA | NR | 5 |
| ASH149Z | MOLLA DI TORSIONE | 152-9,0 L FINO A 1500 DX ZINCATA | NR | 5 |
| ASH150Z | MOLLA DI TORSIONE | 152-9,0 L FINO A 1500 SX ZINCATA | NR | 5 |
| ASH151Z | MOLLA DI TORSIONE | 152-9,5 L FINO A 1500 DX ZINCATA | NR | 5 |
| ASH152Z | MOLLA DI TORSIONE | 152-9,5 L FINO A 1500 SX ZINCATA | NR | 5 |
| ASH153Z | MOLLA DI TORSIONE | 152-10,0 L FINO A 1500 DX ZINCATA | NR | 5 |
| ASH154Z | MOLLA DI TORSIONE | 152-10,0 L FINO A 1500 SX ZINCATA | NR | 5 |
| ASH155Z | MOLLA DI TORSIONE | 152-10,5 L FINO A 1600 DX ZINCATA | NR | 5 |
| ASH156Z | MOLLA DI TORSIONE | 152-10,5 L FINO A 1600 SX ZINCATA | NR | 5 |
| ASH157Z | MOLLA DI TORSIONE | 152-11,0 L FINO A 1600 DX ZINCATA | NR | 5 |
| ASH158Z | MOLLA DI TORSIONE | 152-11,0 L FINO A 1600 SX ZINCATA | NR | 5 |
| ASH159Z | MOLLA DI TORSIONE | 152-11,5 L FINO A 1600 DX ZINCATA | NR | 5 |
| ASH160Z | MOLLA DI TORSIONE | 152-11,5 L FINO A 1600 SX ZINCATA | NR | 5 |

* solo su ordinazione (tempi di consegna da verificare con l'ufficio commerciale)

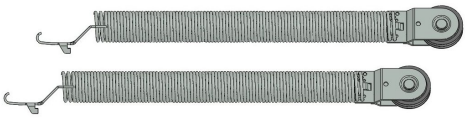

# MOLLE DI TRAZIONE PRE-ASSEMBLATE

Molla di trazione zincata.

Tabella scelta kit molle SRV

NB. Necessarie sempre nr. 2 molle per portone

| CODICE | DESCRIZIONE | UM | PZ/COLLO |
|---|---|---|---|
| ASG018 | MOLLA A TRAZIONE PRE-ASSEMBLATA PER SRV | NR | 5 |
| ASG019 | MOLLA A TRAZIONE PRE-ASSEMBLATA PER SRV | NR | 5 |
| ASG020 | MOLLA A TRAZIONE PRE-ASSEMBLATA PER SRV | NR | 5 |
| ASG021 | MOLLA A TRAZIONE PRE-ASSEMBLATA PER SRV | NR | 5 |
| ASG022 | MOLLA A TRAZIONE PRE-ASSEMBLATA PER SRV | NR | 5 |
| ASG023 | MOLLA A TRAZIONE PRE-ASSEMBLATA PER SRV | NR | 5 |
| ASG024 | MOLLA A TRAZIONE PRE-ASSEMBLATA PER SRV | NR | 5 |
| ASG025 | MOLLA A TRAZIONE PRE-ASSEMBLATA PER SRV | NR | 5 |
| ASG026 | MOLLA A TRAZIONE PRE-ASSEMBLATA PER SRV | NR | 5 |
| ASG027 | MOLLA A TRAZIONE PRE-ASSEMBLATA PER SRV | NR | 5 |
| ASG028 | MOLLA A TRAZIONE PRE-ASSEMBLATA PER SRV | NR | 5 |
| ASG029 | MOLLA A TRAZIONE PRE-ASSEMBLATA PER SRV | NR | 5 |
| ASG030 | MOLLA A TRAZIONE PRE-ASSEMBLATA PER SRV | NR | 5 |
| ASG031 | MOLLA A TRAZIONE PRE-ASSEMBLATA PER SRV | NR | 5 |
| ASG032 | MOLLA A TRAZIONE PRE-ASSEMBLATA PER SRV | NR | 5 |
| ASG033 | MOLLA A TRAZIONE PRE-ASSEMBLATA PER SRV | NR | 5 |
| ASG034 | MOLLA A TRAZIONE PRE-ASSEMBLATA PER SRV | NR | 5 |
| ASG035 | MOLLA A TRAZIONE PRE-ASSEMBLATA PER SRV | NR | 5 |
| ASG036 | MOLLA A TRAZIONE PRE-ASSEMBLATA PER SRV | NR | 5 |
| ASG037 | MOLLA A TRAZIONE PRE-ASSEMBLATA PER SRV | NR | 5 |
| ASG038 | MOLLA A TRAZIONE PRE-ASSEMBLATA PER SRV | NR | 5 |
| ASG039 | MOLLA A TRAZIONE PRE-ASSEMBLATA PER SRV | NR | 5 |
| ASG040 | MOLLA A TRAZIONE PRE-ASSEMBLATA PER SRV | NR | 5 |
| ASG041 | MOLLA A TRAZIONE PRE-ASSEMBLATA PER SRV | NR | 5 |
| ASG042 | MOLLA A TRAZIONE PRE-ASSEMBLATA PER SRV | NR | 5 |
| ASG043 | MOLLA A TRAZIONE PRE-ASSEMBLATA PER SRV | NR | 5 |
| ASG044 | MOLLA A TRAZIONE PRE-ASSEMBLATA PER SRV | NR | 5 |

| | | | |
|---|---|---|---|
| ASG045 | MOLLA A TRAZIONE PRE-ASSEMBLATA PER SRV | NR | 5 |
| ASG046 | MOLLA A TRAZIONE PRE-ASSEMBLATA PER SRV | NR | 5 |
| ASG047 | MOLLA A TRAZIONE PRE-ASSEMBLATA PER SRV | NR | 5 |
| ASG048 | MOLLA A TRAZIONE PRE-ASSEMBLATA PER SRV | NR | 5 |
| ASG049 | MOLLA A TRAZIONE PRE-ASSEMBLATA PER SRV | NR | 5 |

# 13. OBLÒ / GRIGLIE VENTILAZIONE

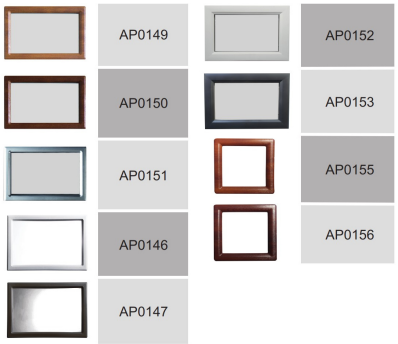


## CORNICI ESTERNE

Cornice esterna

- Lotto minimo: 6 pz

| CODICE | DESCRIZIONE | U.M. | PEZZI/COLLO |
|---|---|---|---|
| AP0145 | *NON DISPONIBILE* CORNICE ESTERNA IN ALLUMINIO SPAZZOLATO CON VETRO DI SICUREZZA 3+3 | NR | 9 |
| AP0146 | CORNICE ESTERNA BIANCA VB MOTIVO LEGNOSO DA 38-40 mm DIM. 324X490 | NR | 18 |
| AP0147 | CORNICE ESTERNA NERA VB MOTIVO LEGNOSO DA 38-40 mm DIM. 24X490 | NR | 18 |
| AP0149 | CORNICE ESTERNA FINTO LEGNO CHIARO DA 38-40 mm DIM. 324X490 | NR | 18 |
| AP0150 | CORNICE ESTERNA FINTO LEGNO SCURO DA 38-40 mm DIM. 324X490 | NR | 18 |
| AP0151 | CORNICE ESTERNA CROMATA DA 38-40 mm DIM. 324X490 | NR | 18 |
| AP0152 | CORNICE ESTERNA LISCIA RAL9010 DIM. 364X530 | NR | 24 |
| AP0153 | CORNICE ESTERNA LISCIA RAL7016 DIM. 364X530 | NR | 24 |
| AP0155 | CORNICE ESTERNA QUADRATA QUERCIA CHIARO DIM. 290X290 | NR | 20 |
| AP0156 | CORNICE ESTERNA QUADRATA QUERCIA SCURO DIM. 290X290 | NR | 20 |
| AP0165 | INSERTO INGLESINA BIANCO PER OBLO RETTANGOLARE | NR | 18 |
| AP0166 | INSERTO INGLESINA NERO PER OBLO RETTANGOLARE | NR | 18 |

AP0148

AP0154

## CORNICI INTERNE

Cornice interna bianca

- Lotto minimo: 6 pz

| CODICE | DESCRIZIONE | U.M. | PEZZI/COLLO |
|---|---|---|---|
| AP0148 | CORNICE INTERNA BIANCA VB MOTIVO LEGNO DA 38-40MM DIM. 324X490 | NR | 18 |
| AP0154 | CORNICE INTERNA QUADRATA BIANCA DIM. 290X290 | NR | 20 |

## GRIGLIA DI VENTILAZIONE IN PVC

Griglia di ventilazione in PVC

- Lotto minimo: 10 pz

| CODICE | DESCRIZIONE | U.M. | PEZZI/COLLO |
|---|---|---|---|
| AP0252 | GRIGLIA DI VENTILAZIONE 130X370 BIANCA INTERNA 140cmq AREAZIONE C/RETE ANTINSETTO | NR | 50 |
| AP0253 | GRIGLIA DI VENTILAZIONE 130X370 BIANCA ESTERNA 140cmq AREAZIONE S/RETE ANTINSETTO | NR | 50 |
| AP0254 | GRIGLIA DI VENTILAZIONE 130X370 NERA ESTERNA 140cmq AREAZIONE S/RETE ANTINSETTO | NR | 50 |

## OBLÒ SPECIFICI PER SEZIONALE INDUSTRIALE

Oblò

- Lotto minimo: 6 pz

| CODICE | DESCRIZIONE | U.M. | PEZZI/COLLO |
|---|---|---|---|
| AP0179 | OBLO INT/EXT 2 PEZZI ACRILICO RETT. NERO | NR | 12 |
| AP0299 | OBLO OVALE NERO DA 38-40 MM EST. 638X336 | NR | 16 |

## TAMPONAMENTI E BLOCCHI VETRATURA

Blocco vetratura

- Lotto minimo: 6 pz

| CODICE | DESCRIZIONE | U.M. | PEZZI/COLLO |
|---|---|---|---|
| AP0167 | BLOCCO VETRATURA TRASPARENTE INTERNO/ESTERNO | NR | 18 |
| AP0168 | TAMPONAMENTO PER OBLO QUADRATO IN A-PET E C-PET | NR | 20 |
| AP0170 | BLOCCO VETRATURA TRASPARENTE INTERNO/EST CON PROFILO APERTO PER INGLESINA | NR | 18 |

# 14. PROFILI DI ALLUMINIO

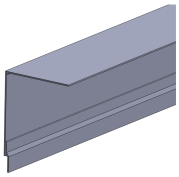

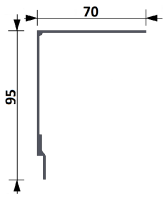


## PROFILI TRAVERSA PER SISTEMA SRV

Profili traversa per sistema SRV

- Lotto minimo: 6 pz

| CODICE | DESCRIZIONE | U.M. | PZ/COLLO |
|---|---|---|---|
| PA0046 | PROFILO AL L 95x70 VELETTA SUPERIORE SRV L4650 | NR | 24 |
| PA0047 | PROFILO AL L 95x70 VELETTA SUPERIORE SRV L2800 | NR | 24 |

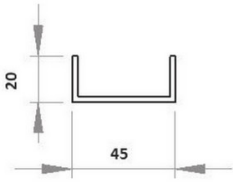


## PROFILO "U" IN ALLUMINIO

Profilo "U" in alluminio

- Lotto minimo: 6 pz

| CODICE | DESCRIZIONE | U.M. | PZ/COLLO |
|---|---|---|---|
| PA0011 | PROFILO AL AD U 20X45X20 L6500 | NR | 24 |
| PA0011F0001 | PROFILO AL AD U 20X45X20 L6500 CORTEN | NR | 24 |
| PA0011F0003 | PROFILO AL AD U 20X45X20 L6500 QUERCIA CHIARO | NR | 24 |
| PA0011F0004 | PROFILO AL AD U 20X45X20 L6500 QUERCIA SCURO | NR | 24 |
| PA0011F0007 | PROFILO AL AD U 20X45X20 L6500 ROVERE MEDIO | NR | 24 |
| PA0011F0008 | PROFILO AL AD U 20X45X20 L6500 RAL7016 GRIGIO POLYGRAIN | NR | 24 |
| PA0011R1013 | PROFILO AL AD U 20X45X20 L6500 RAL1013 BIANCO PERLA | NR | 24 |
| PA0011R6005 | PROFILO AL AD U 20X45X20 L6500 RAL6005 VERDE | NR | 24 |
| PA0011R6009 | PROFILO AL AD U 20X45X20 L6500 RAL6009 VERDE | NR | 24 |
| PA0011R7001 | PROFILO AL AD U 20X45X20 L6500 RAL7001 GRIGIO | NR | 24 |

| | | | |
|---|---|---|---|
| PA0011R7016 | PROFILO AL AD U 20X45X20 L6500 RAL7016 GRIGIO | NR | 24 |
| PA0011R7035 | PROFILO AL AD U 20X45X20 L6500 RAL7035 GRIGIO LUCE | NR | 24 |
| PA0011R8014 | PROFILO AL AD U 20X45X20 L6500 RAL8014 T. MORO | NR | 24 |
| PA0011R9002 | PROFILO AL AD U 20X45X20 L6500 RAL9002 BIANCO GRIGIO | NR | 24 |
| PA0011R9006 | PROFILO AL AD U 20X45X20 L6500 RAL9006 ARGENTO | NR | 24 |
| PA0011R9010 | PROFILO AL AD U 20X45X20 L6500 RAL9010 BIANCO | NR | 24 |

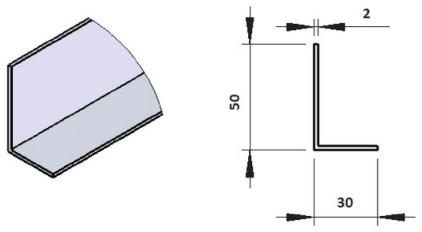


# PROFILO COPRIFILO IN ALLUMINIO

Profilo coprifilo in alluminio

- Lotto minimo: 10 pz

| CODICE | DESCRIZIONE | U.M. | PZ/COLLO |
|---|---|---|---|
| PA0009 | PROFILO AL COPRIFILO 50X30X2 L6000 | NR | 30 |
| PA0009F0001 | PROFILO AL COPRIFILO 50X30X2 L6000 CORTEN | NR | 30 |
| PA0009F0003 | PROFILO AL COPRIFILO 50X30X2 L6000 QUERCIA CHIARO | NR | 30 |
| PA0009F0004 | PROFILO AL COPRIFILO 50X30X2 L6000 QUERCIA SCURO | NR | 30 |
| PA0009F0007 | PROFILO AL COPRIFILO 50X30X2 L6000 ROVERE MEDIO | NR | 30 |
| PA0009F0008 | PROFILO AL COPRIFILO 50X30X2 L6000 RAL7016 GRIGIO POLYGRAIN | NR | 30 |
| PA0009R1013 | PROFILO AL COPRIFILO 50X30X2 L6000 RAL1013 BIANCO PERLA | NR | 30 |
| PA0009R6005 | PROFILO AL COPRIFILO 50X30X2 L6000 RAL6005 VERDE | NR | 30 |
| PA0009R6009 | PROFILO AL COPRIFILO 50X30X2 L6000 RAL6009 VERDE | NR | 30 |
| PA0009R7001 | PROFILO AL COPRIFILO 50X30X2 L6000 RAL7001 GRIGIO | NR | 30 |
| PA0009R7016 | PROFILO AL COPRIFILO 50X30X2 L6000 RAL7016 GRIGIO | NR | 30 |
| PA0009R7035 | PROFILO AL COPRIFILO 50X30X2 L6000 RAL7035 GRIGIO LUCE | NR | 30 |
| PA0009R8014 | PROFILO AL COPRIFILO 50X30X2 L6000 RAL8014 T.MORO | NR | 30 |
| PA0009R9002 | PROFILO AL COPRIFILO 50X30X2 L6000 RAL9002 BIANCO GRIGIO | NR | 30 |
| PA0009R9006 | PROFILO AL COPRIFILO 50X30X2 L6000 RAL9006 ARGENTO | NR | 30 |
| PA0009R9010 | PROFILO AL COPRIFILO 50X30X2 L6000 RAL9010 BIANCO | NR | 30 |

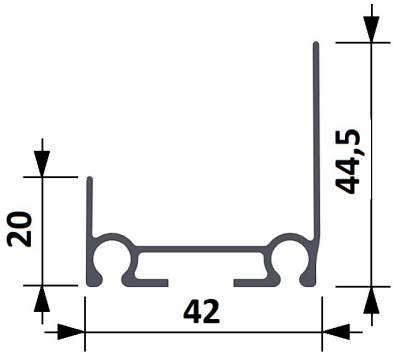


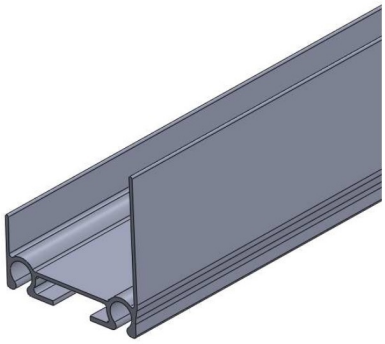

## PROFILO INFERIORE E SUPERIORE IN ALLUMINIO PER PANNELLO SP. 40MM

Profilo inferiore e superiore in alluminio per pannello con spessore 40mm

- Lotto minimo: 6 pz

| CODICE | DESCRIZIONE | U.M. | PEZZI/COLLO |
|---|---|---|---|
| PA0019R9004 | PROFILO AL INFERIORE E SUPERIORE PANNELLO 40 L5200 RAL9004 NERO | NR | 24 |
| PA0020R9004 | PROFILO AL INFERIORE E SUPERIORE PANNELLO 40 L6000 RAL9004 NERO | NR | 24 |
| PA0021R9004 | PROFILO AL INFERIORE E SUPERIORE PANNELLO 40 L7000 RAL9004 NERO | NR | 24 |

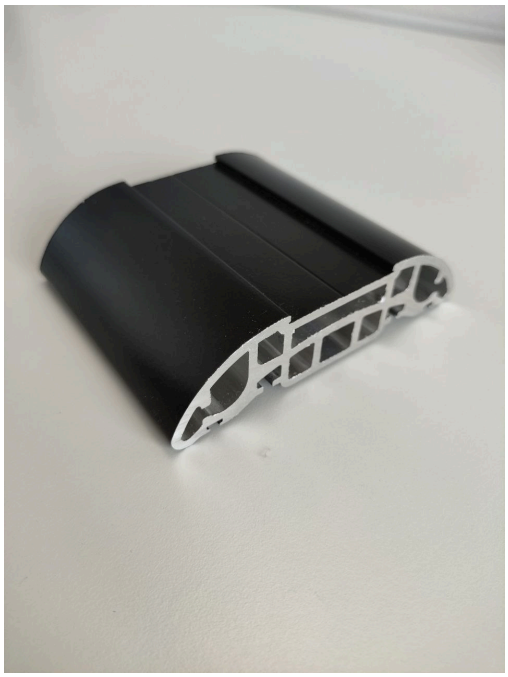

## PROFILO SOGLIA ZOCCOLO RIBASSATO PER PORTA PEDONALE INSERITA

Profilo in alluminio soglia zoccolo ribassato per porta pedonale inserita

- Lotto minimo: 6 pz

| CODICE | DESCRIZIONE | U.M. | PZ/COLLO |
|---|---|---|---|
| PA0022R9004 | PROFILO AL SOGLIA ZOCCOLO RIBASSATO PORTA PEDONALE INSERITA L7000 RAL 9004 NERO | NR | 12 |
| PA0025R9004 | PROFILO SOGLIA ZOCCOLO RIBASSATO PORTONE INDUSTRIALE L 7000 RAL 9004 NERO | NR | 6 |

## PROFILO TELAIO FISSO PER PORTA PEDONALE

Profilo telaio fisso da 6m per porta pedonale

- Lotto minimo: 10 pz

| CODICE | DESCRIZIONE | U.M. | PZ/COLLO |
|---|---|---|---|
| PA0012 | PROFILO AL ESTERNO FISSO PORTA PEDONALE INSERITA L6000 | NR | 40 |
| PA0012F0003 | PROFILO AL ESTERNO FISSO PORTA PEDONALE INSERITA L6000 QUERCIA CHIARO | NR | 20 |
| PA0012F0004 | PROFILO AL ESTERNO FISSO PORTA PEDONALE INSERITA L6000 QUERCIA SCURO | NR | 20 |
| PA0012F0007 | PROFILO AL ESTERNO FISSO PORTA PEDONALE INSERITA L6000 ROVERE MEDIO | NR | 20 |
| PA0012F0008 | PROFILO AL ESTERNO FISSO PORTA PEDONALE INSERITA L6000 RAL7016 GRIGIO POLYGRAIN | NR | 20 |
| PA0012R1013 | PROFILO AL ESTERNO FISSO PORTA PEDONALE INSERITA L6000 RAL1013 BIANCO PERLA | NR | 20 |
| PA0012R6005 | PROFILO AL ESTERNO FISSO PORTA PEDONALE INSERITA L6000 RAL6005 VERDE | NR | 20 |
| PA0012R6009 | PROFILO AL ESTERNO FISSO PORTA PEDONALE INSERITA L6000 RAL6009 VERDE | NR | 20 |
| PA0012R7001 | PROFILO AL ESTERNO FISSO PORTA PEDONALE INSERITA L6000 RAL7001 GRIGIO | NR | 20 |
| PA0012R7016 | PROFILO AL ESTERNO FISSO PORTA PEDONALE INSERITA L6000 RAL7016 GRIGIO | NR | 20 |
| PA0012R7035 | PROFILO AL ESTERNO FISSO PORTA PEDONALE INSERITA L6000 RAL7035 GRIGIO LUCE | NR | 20 |
| PA0012R8014 | PROFILO AL ESTERNO FISSO PORTA PEDONALE INSERITA L6000 RAL8014 MARRONE | NR | 20 |

| | | | |
|---|---|---|---|
| PA0012R9002 | PROFILO AL ESTERNO FISSO PORTA PEDONALE INSERITA L6000 RAL9002 BIANCO GRIGIO | NR | 20 |
| PA0012R9004 | PROFILO AL ESTERNO FISSO PORTA PEDONALE INSERITA L6000 RAL9004 NERO | NR | 20 |
| PA0012R9006 | PROFILO AL ESTERNO FISSO PORTA PEDONALE INSERITA L6000 RAL9006 ARGENTO | NR | 20 |
| PA0012R9010 | PROFILO AL ESTERNO FISSO PORTA PEDONALE INSERITA L6000 RAL9010 BIANCO | NR | 20 |

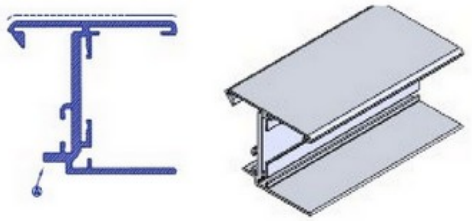

## PROFILO TELAIO MOBILE PER PORTA PEDONALE

Profilo telaio mobile da 6m per porta pedonale

| CODICE | DESCRIZIONE | U.M. | PZ/COLLO |
|---|---|---|---|
| PA0013 | PROFILO AL INTERNO MOBILE PORTA PEDONALE INSERITA L6000 | NR | 40 |
| PA0013F0003 | PROFILO AL INTERNO MOBILE PORTA PEDONALE INSERITA L6000 QUERCIA CHIARO | NR | 20 |
| PA0013F0004 | PROFILO AL INTERNO MOBILE PORTA PEDONALE INSERITA L6000 QUERCIA SCURO | NR | 20 |
| PA0013F0007 | PROFILO AL INTERNO MOBILE PORTA PEDONALE INSERITA L6000 ROVERE MEDIO | NR | 20 |
| PA0013F0008 | PROFILO AL INTERNO MOBILE PORTA PEDONALE INSERITA L6000 RAL7016 GRIGIO POLYGRAIN | NR | 20 |
| PA0013R1013 | PROFILO AL INTERNO MOBILE PORTA PEDONALE INSERITA L6000 RAL1013 BIANCO PERLA | NR | 20 |
| PA0013R6005 | PROFILO AL INTERNO MOBILE PORTA PEDONALE INSERITA L6000 RAL6005 VERDE | NR | 20 |
| PA0013R6009 | PROFILO AL INTERNO MOBILE PORTA PEDONALE INSERITA L6000 RAL6009 VERDE | NR | 20 |
| PA0013R7001 | PROFILO AL INTERNO MOBILE PORTA PEDONALE INSERITA L6000 RAL7001 GRIGIO | NR | 20 |
| PA0013R7016 | PROFILO AL INTERNO MOBILE PORTA PEDONALE INSERITA L6000 RAL7016 GRIGIO | NR | 20 |
| PA0013R7035 | PROFILO AL INTERNO MOBILE PORTA PEDONALE INSERITA L6000 RAL7035 GRIGIO LUCE | NR | 20 |

| | | | |
|---|---|---|---|
| PA0013R8014 | PROFILO AL INTERNO MOBILE PORTA PEDONALE INSERITA L6000 RAL8014 MARRONE | NR | 20 |
| PA0013R9002 | PROFILO AL INTERNO MOBILE PORTA PEDONALE INSERITA L6000 RAL9002 BIANCO GRIGIO | NR | 20 |
| PA0013R9004 | PROFILO AL INTERNO MOBILE PORTA PEDONALE INSERITA L6000 RAL9004 NERO | NR | 20 |
| PA0013R9006 | PROFILO AL INTERNO MOBILE PORTA PEDONALE INSERITA L6000 RAL9006 ARGENTO | NR | 20 |
| PA0013R9010 | PROFILO AL INTERNO MOBILE PORTA PEDONALE INSERITA L6000 RAL9010 BIANCO | NR | 20 |

## STAFFA ANGOLARE PER GUIDA DI MONTAGGIO

Staffa angolare per guida di montaggio

- Lotto minimo: 20 pz

| CODICE | DESCRIZIONE | U.M. | PZ/COLLO |
|---|---|---|---|
| AP0130 | STAFFA ANGOLARE PER GUIDA DI MONTAGGIO PER ARCHITRAVE | NR | 100 |

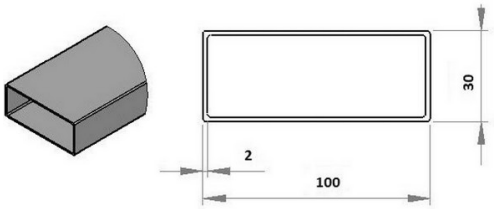


# TUBOLARE IN ALLUMINIO 100X30 SP. 2MM

Profilo tubolare in alluminio 100x30 con spessore 2mm

- Lotto minimo: 5 pz

| CODICE | DESCRIZIONE | U.M. | PZ/COLLO |
|---|---|---|---|
| PA0014 | PROFILO AL TUBOLARE 100X30 SP2 L2650 | NR | 10 |
| PA0014F0001 | PROFILO AL TUBOLARE 100X30 SP2 L2650 CORTEN | NR | 10 |
| PA0014F0003 | PROFILO AL TUBOLARE 100X30 SP2 L2650 QUERCIA CHIARO | NR | 10 |
| PA0014F0004 | PROFILO AL TUBOLARE 100X30 SP2 L2650 QUERCIA SCURO | NR | 10 |
| PA0014F0007 | PROFILO AL TUBOLARE 100X30 SP2 L2650 ROVERE MEDIO | NR | 10 |
| PA0014F0008 | PROFILO AL TUBOLARE 100X30 SP2 L2650 RAL7016 GRIGIO POLYGRAIN | NR | 10 |
| PA0014R1013 | PROFILO AL TUBOLARE 100X30 SP2 L2650 RAL1013 BIANCO PERLA | NR | 10 |
| PA0014R6005 | PROFILO AL TUBOLARE 100X30 SP2 L2650 RAL6005 VERDE | NR | 10 |
| PA0014R6009 | PROFILO AL TUBOLARE 100X30 SP2 L2650 RAL6009 VERDE | NR | 10 |
| PA0014R7001 | PROFILO AL TUBOLARE 100X30 SP2 L2650 RAL7001 GRIGIO | NR | 10 |
| PA0014R7016 | PROFILO AL TUBOLARE 100X30 SP2 L2650 RAL7016 GRIGIO | NR | 10 |
| PA0014R7035 | PROFILO AL TUBOLARE 100X30 SP2 L2650 RAL7035 GRIGIO LUCE | NR | 10 |
| PA0014R8014 | PROFILO AL TUBOLARE 100X30 SP2 L2650 RAL8014 MARRONE | NR | 10 |
| PA0014R9002 | PROFILO AL TUBOLARE 100X30 SP2 L2650 RAL9002 B.GRIGIO | NR | 10 |
| PA0014R9006 | PROFILO AL TUBOLARE 100X30 SP2 L2650 RAL9006 ARGENTO | NR | 10 |
| PA0014R9010 | PROFILO AL TUBOLARE 100X30 SP2 L2650 RAL9010 BIANCO | NR | 10 |
| PA0015 | PROFILO AL TUBOLARE 100X30 SP2 L6550 | NR | 10 |
| PA0015F0001 | PROFILO AL TUBOLARE 100X30 SP2 L6550 CORTEN | NR | 10 |
| PA0015F0003 | PROFILO AL TUBOLARE 100X30 SP2 L6550 QUERCIA CHIARO | NR | 10 |
| PA0015F0004 | PROFILO AL TUBOLARE 100X30 SP2 L6550 QUERCIA SCURO | NR | 10 |
| PA0015F0007 | PROFILO AL TUBOLARE 100X30 SP2 L6550 ROVERE MEDIO | NR | 10 |
| PA0015F0008 | PROFILO AL TUBOLARE 100X30 SP2 L6550 RAL7016 GRIGIO POLYGRAIN | NR | 10 |
| PA0015R1013 | PROFILO AL TUBOLARE 100X30 SP2 L6550 RAL1013 BIANCO PERLA | NR | 10 |
| PA0015R6005 | PROFILO AL TUBOLARE 100X30 SP2 L6550 RAL6005 VERDE | NR | 10 |
| PA0015R6009 | PROFILO AL TUBOLARE 100X30 SP2 L6550 RAL6009 VERDE | NR | 10 |
| PA0015R7001 | PROFILO AL TUBOLARE 100X30 SP2 L6550 RAL7001 GRIGIO | NR | 10 |
| PA0015R7016 | PROFILO AL TUBOLARE 100X30 SP2 L6550 RAL7016 GRIGIO | NR | 10 |
| PA0015R7035 | PROFILO AL TUBOLARE 100X30 SP2 L6550 RAL7035 GRIGIO LUCE | NR | 10 |
| PA0015R8014 | PROFILO AL TUBOLARE 100X30 SP2 L6550RAL8014 MARRONE | NR | 10 |

| | | | |
|---|---|---|---|
| PA0015R9002 | PROFILO AL TUBOLARE 100X30 SP2 L6550 RAL9002 B.GRIGIO | NR | 10 |
| PA0015R9006 | PROFILO AL TUBOLARE 100X30 SP2 L6550 RAL9006 ARGENTO | NR | 10 |
| PA0015R9010 | PROFILO AL TUBOLARE 100X30 SP2 L6550 RAL9010 BIANCO | NR | 10 |

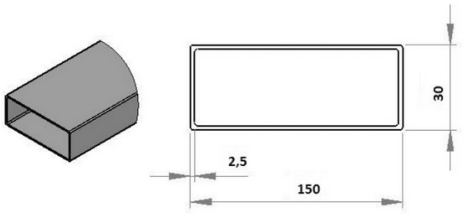


# TUBOLARE IN ALLUMINIO 150X30 SP. 2.5MM

Tubolare in alluminio 150x30 con spessore 2.5mm

- Lotto minimo: 5 pz

| CODICE | DESCRIZIONE | U.M. | PZ/COLLO |
|---|---|---|---|
| PA0016 | PROFILO AL TUBOLARE 150X30 SP2,5 L3250 | NR | 10 |
| PA0016F0001 | PROFILO AL TUBOLARE 150X30 SP2,5 L3250 CORTEN | NR | 10 |
| PA0016F0003 | PROFILO AL TUBOLARE 150X30 SP2,5 L3250 QUERCIA CHIARO | NR | 10 |
| PA0016F0004 | PROFILO AL TUBOLARE 150X30 SP2,5 L3250 QUERCIA SCURO | NR | 10 |
| PA0016F0007 | PROFILO AL TUBOLARE 150X30 SP2,5 L3250 ROVERE MEDIO | NR | 10 |
| PA0016F0008 | PROFILO AL TUBOLARE 150X30 SP2,5 L3250 RAL7016 GRIGIO POLYGRAIN | NR | 10 |
| PA0016R1013 | PROFILO AL TUBOLARE 150X30 SP2,5 L3250 RAL1013 BIANCO PERLA | NR | 10 |
| PA0016R6005 | PROFILO AL TUBOLARE 150X30 SP2,5 L3250 RAL6005 VERDE | NR | 10 |
| PA0016R6009 | PROFILO AL TUBOLARE 150X30 SP2,5 L3250 RAL6009 VERDE | NR | 10 |
| PA0016R7001 | PROFILO AL TUBOLARE 150X30 SP2,5 L3250 RAL7001 GRIGIO | NR | 10 |
| PA0016R7016 | PROFILO AL TUBOLARE 150X30 SP2,5 L3250 RAL7016 GRIGIO | NR | 10 |
| PA0016R7035 | PROFILO AL TUBOLARE 150X30 SP2,5 L3250 RAL7035 GRIGIO LUCE | NR | 10 |
| PA0016R8014 | PROFILO AL TUBOLARE 150X30 SP2,5 L3250 RAL8014 MARRONE | NR | 10 |
| PA0016R9002 | PROFILO AL TUBOLARE 150X30 SP2,5 L3250 RAL9002 B.GRIGIO | NR | 10 |
| PA0016R9006 | PROFILO AL TUBOLARE 150X30 SP2,5 L3250 RAL9006 ARGENTO | NR | 10 |
| PA0016R9010 | PROFILO AL TUBOLARE 150X30 SP2,5 L3250 RAL9010 BIANCO | NR | 10 |
| PA0017 | PROFILO AL TUBOLARE 150X30 SP2,5 L4850 | NR | 10 |
| PA0017F0001 | PROFILO AL TUBOLARE 150X30 SP2,5 L4850 CORTEN | NR | 10 |
| PA0017F0003 | PROFILO AL TUBOLARE 150X30 SP2,5 L4850 QUERCIA CHIARO | NR | 10 |
| PA0017F0004 | PROFILO AL TUBOLARE 150X30 SP2,5 L4850 QUERCIA SCURO | NR | 10 |
| PA0017F0007 | PROFILO AL TUBOLARE 150X30 SP2,5 L4850 ROVERE MEDIO | NR | 10 |
| PA0017F0008 | PROFILO AL TUBOLARE 150X30 SP2,5 L4850 RAL7016 GRIGIO POLYGRAIN | NR | 10 |
| PA0017R1013 | PROFILO AL TUBOLARE 150X30 SP2,5 L4850 RAL1013 BIANCO PERLA | NR | 10 |

| | | | |
|---|---|---|---|
| PA0017R6005 | PROFILO AL TUBOLARE 150X30 SP2,5 L4850 RAL6005 VERDE | NR | 10 |
| PA0017R6009 | PROFILO AL TUBOLARE 150X30 SP2,5 L4850 RAL6009 VERDE | NR | 10 |
| PA0017R7001 | PROFILO AL TUBOLARE 150X30 SP2,5 L4850 RAL7001 GRIGIO | NR | 10 |
| PA0017R7016 | PROFILO AL TUBOLARE 150X30 SP2,5 L4850 RAL7016 GRIGIO | NR | 10 |
| PA0017R7035 | PROFILO AL TUBOLARE 150X30 SP2,5 L4850 RAL7035 GRIGIO LUCE | NR | 10 |
| PA0017R8014 | PROFILO AL TUBOLARE 150X30 SP2,5 L4850 RAL8014 MARRONE | NR | 10 |
| PA0017R9002 | PROFILO AL TUBOLARE 150X30 SP2,5 L4850 RAL9002 B.GRIGIO | NR | 10 |
| PA0017R9006 | PROFILO AL TUBOLARE 150X30 SP2,5 L4850 RAL9006 ARGENTO | NR | 10 |
| PA0017R9010 | PROFILO AL TUBOLARE 150X30 SP2,5 L4850 RAL9010 BIANCO | NR | 10 |
| PA0018 | PROFILO AL TUBOLARE 150X30 SP2,5 L6550 | NR | 10 |
| PA0018F0001 | PROFILO AL TUBOLARE 150X30 SP2,5 L6550 CORTEN | NR | 10 |
| PA0018F0003 | PROFILO AL TUBOLARE 150X30 SP2,5 L6550 QUERCIA CHIARO | NR | 10 |
| PA0018F0004 | PROFILO AL TUBOLARE 150X30 SP2,5 L6550 QUERCIA SCURO | NR | 10 |
| PA0018F0007 | PROFILO AL TUBOLARE 150X30 SP2,5 L6550 ROVERE MEDIO | NR | 10 |
| PA0018F0008 | PROFILO AL TUBOLARE 150X30 SP2,5 L6550 RAL7016 GRIGIO POLYGRAIN | NR | 10 |
| PA0018R1013 | PROFILO AL TUBOLARE 150X30 SP2,5 L6550 RAL1013 BIANCO PERLA | NR | 10 |
| PA0018R6005 | PROFILO AL TUBOLARE 150X30 SP2,5 L6550 RAL6005 VERDE | NR | 10 |
| PA0018R6009 | PROFILO AL TUBOLARE 150X30 SP2,5 L6550 RAL6009 VERDE | NR | 10 |
| PA0018R7001 | PROFILO AL TUBOLARE 150X30 SP2,5 L6550 RAL7001 GRIGIO | NR | 10 |
| PA0018R7016 | PROFILO AL TUBOLARE 150X30 SP2,5 L6550 RAL7016 GRIGIO | NR | 10 |
| PA0018R7035 | PROFILO AL TUBOLARE 150X30 SP2,5 L6550 RAL7035 GRIGIO LUCE | NR | 10 |
| PA0018R8014 | PROFILO AL TUBOLARE 150X30 SP2,5 L6550 RAL8014 MARRONE | NR | 10 |
| PA0018R9002 | PROFILO AL TUBOLARE 150X30 SP2,5 L6550 RAL9002 B.GRIGIO | NR | 10 |
| PA0018R9006 | PROFILO AL TUBOLARE 150X30 SP2,5 L6550 RAL9006 ARGENTO | NR | 10 |
| PA0018R9010 | PROFILO AL TUBOLARE 150X30 SP2,5 L6550 RAL9010 BIANCO | NR | 10 |

# 15. ELEMENTI COSTRUTTIVI SEZIONALE PANORAMA

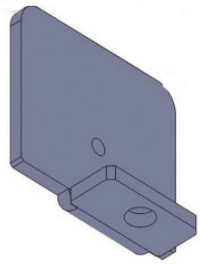

DS0015

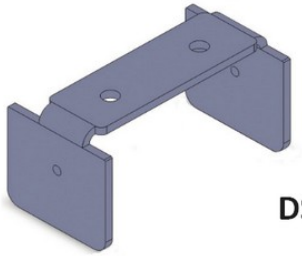

DS0016

## GIUNTO PER MONTAGGIO ELEMENTI PANORAMA

Giunto per montaggio elementi panorama

- Lotto minimo: 100 pz

| CODICE | DESCRIZIONE | U.M. | PZ/COLLO |
|---|---|---|---|
| DS0015 | PIASTRA MONTAGGIO TELAIO PANORAMA | NR | 1000 |
| DS0016 | PIASTRA DOPPIA MONTAGGIO TELAIO PANORAMA | NR | 1000 |

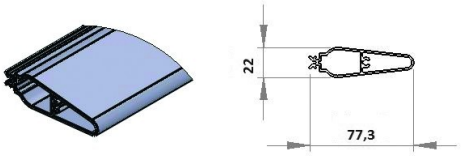


## PROFILO DI RINFORZO OMEGA IN ALLUMINIO PER PANNELLO PANORAMA

Profilo di rinforzo omega in alluminio per pannello panorama

- Lotto minimo: 10 pz

| CODICE | DESCRIZIONE | U.M. | PZ/COLLO |
|---|---|---|---|
| PA0006 | PROFILO AL DI RINFORZO TIPO OMEGA PANNELLO PANORAMA L7000 | NR | 25 |
| PA0006R9010 | PROFILO AL DI RINFORZO TIPO OMEGA PANNELLO PANORAMA L7000 RAL9010 | NR | 25 |

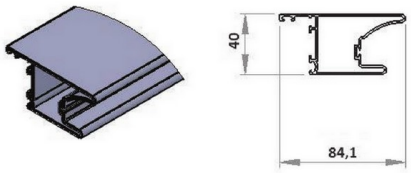


## PROFILO FEMMINA IN ALLUMINIO PER PANNELLO PANORAMA

Profilo femmina in alluminio per pannello panorama.

- Lotto minimo: 10 pz

| CODICE | DESCRIZIONE | U.M. | PZ/COLLO |
|---|---|---|---|
| PA0002 | PROFILO AL FEMMINA PANNELLO PANORAMA L7000 | NR | 25 |
| PA0002F0003 | PROFILO AL FEMMINA PANNELLO PANORAMA L7000 QUERCIA CHIARO | NR | 25 |
| PA0002F0004 | PROFILO AL FEMMINA PANNELLO PANORAMA L7000 QUERCIA SCURO | NR | 25 |
| PA0002F0007 | PROFILO AL FEMMINA PANNELLO PANORAMA L7000 ROVERE MEDIO | NR | 25 |

| | | | |
|---|---|---|---|
| PA0002F0008 | PROFILO AL FEMMINA PANNELLO PANORAMA L7000 RAL7016 GRIGIO POLYGRAIN | NR | 25 |
| PA0002R1013 | PROFILO AL FEMMINA PANNELLO PANORAMA L7000 RAL1013 BIANCO PERLA | NR | 25 |
| PA0002R6005 | PROFILO AL FEMMINA PANNELLO PANORAMA L7000 RAL6005 VERDE | NR | 25 |
| PA0002R6009 | PROFILO AL FEMMINA PANNELLO PANORAMA L7000 RAL6009 VERDE | NR | 25 |
| PA0002R7001 | PROFILO AL FEMMINA PANNELLO PANORAMA L7000 RAL7001 GRIGIO | NR | 25 |
| PA0002R7016 | PROFILO AL FEMMINA PANNELLO PANORAMA L7000 RAL7016 GRIGIO | NR | 25 |
| PA0002R7035 | PROFILO AL FEMMINA PANNELLO PANORAMA L7000 RAL7035 GRIGIO LUCE | NR | 25 |
| PA0002R8014 | PROFILO AL FEMMINA PANNELLO PANORAMA L7000 RAL8014 MARRONE | NR | 25 |
| PA0002R9002 | PROFILO AL FEMMINA PANNELLO PANORAMA L7000 RAL9002 BIANCO GRIGIO | NR | 25 |
| PA0002R9006 | PROFILO AL FEMMINA PANNELLO PANORAMA L7000 RAL9006 ARGENTO | NR | 25 |
| PA0002R9010 | PROFILO AL FEMMINA PANNELLO PANORAMA L7000 RAL9010 BIANCO | NR | 25 |

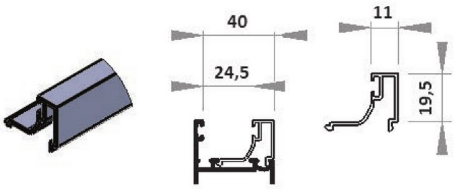


## PROFILO FERMAVETRO IN ALLUMINIO PER TAMPONAMENTO DOPPIO PANNELLO PANORAMA

Profilo ferma-vetro in alluminio per tamponamento doppio per pannello panorama

- Lotto minimo: 10 pz

| CODICE | DESCRIZIONE | U.M. | PZ/COLLO |
|---|---|---|---|
| PA0003 | PROFILO AL FERMAVETRO TAMPONAMENTO DOPPIO PANORAMA L7000 | NR | 50 |
| PA0003F0003 | PROFILO AL FERMAVETRO TAMPONAMENTO DOPPIO PANORAMA L7000 QUERCIA CHIARO | NR | 50 |
| PA0003F0004 | PROFILO AL FERMAVETRO TAMPONAMENTO DOPPIO PANORAMA L7000 QUERCIA SCURO | NR | 50 |
| PA0003F0007 | PROFILO AL FERMAVETRO TAMPONAMENTO DOPPIO PANORAMA L7000 ROVERE MEDIO | NR | 50 |
| PA0003F0008 | PROFILO AL FERMAVETRO TAMPONAMENTO DOPPIO PANORAMA L7000 RAL7016 GRIGIO POLYGRAIN | NR | 50 |
| PA0003R1013 | PROFILO AL FERMAVETRO TAMPONAMENTO DOPPIO PANORAMA L7000 RAL1013 BIANCO PERLA | NR | 50 |
| PA0003R6005 | PROFILO AL FERMAVETRO TAMPONAMENTO DOPPIO PANORAMA L7000 RAL6005 VERDE | NR | 50 |

| | | | |
|---|---|---|---|
| PA0003R6009 | PROFILO AL FERMAVETRO TAMPONAMENTO DOPPIO PANORAMA L7000 RAL6009 VERDE | NR | 50 |
| PA0003R7001 | PROFILO AL FERMAVETRO TAMPONAMENTO DOPPIO PANORAMA L7000 RAL7001 GRIGIO | NR | 50 |
| PA0003R7016 | PROFILO AL FERMAVETRO TAMPONAMENTO DOPPIO PANORAMA L7000 RAL7016 GRIGIO | NR | 50 |
| PA0003R7035 | PROFILO AL FERMAVETRO TAMPONAMENTO DOPPIO PANORAMA L7000 RAL7035 GRIGIO LUCE | NR | 50 |
| PA0003R8014 | PROFILO AL FERMAVETRO TAMPONAMENTO DOPPIO PANORAMA L7000 RAL8014 MARRONE | NR | 50 |
| PA0003R9002 | PROFILO AL FERMAVETRO TAMPONAMENTO DOPPIO PANORAMA L7000 RAL9002 BIANCO GRIGIO | NR | 50 |
| PA0003R9006 | PROFILO AL FERMAVETRO TAMPONAMENTO DOPPIO PANORAMA L7000 RAL9006 ARGENTO | NR | 50 |
| PA0003R9010 | PROFILO AL FERMAVETRO TAMPONAMENTO DOPPIO PANORAMA L7000 RAL9010 BIANCO | NR | 50 |

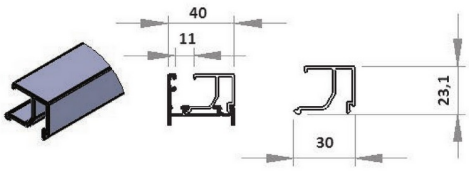


## PROFILO FERMAVETRO IN ALLUMINIO PER TAMPONAMENTO SINGOLO PANNELLO PANORAMA

Profilo fermavetro in alluminio per tamponamento singolo pannello panorama

- Lotto minimo: 10 pz

| CODICE | DESCRIZIONE | U.M. | PZ/COLLO |
|---|---|---|---|
| PA0004 | PROFILO AL FERMAVETRO TAMPONAMENTO SINGOLO PANORAMA L7000 | NR | 50 |
| PA0004F0003 | PROFILO AL FERMAVETRO TAMPONAMENTO SINGOLO PANORAMA L7000 QUERCIA CHIARO | NR | 50 |
| PA0004F0004 | PROFILO AL FERMAVETRO TAMPONAMENTO SINGOLO PANORAMA L7000 QUERCIA SCURO | NR | 50 |
| PA0004F0007 | PROFILO AL FERMAVETRO TAMPONAMENTO SINGOLO PANORAMA L7000 ROVERE MEDIO | NR | 50 |
| PA0004F0008 | PROFILO AL FERMAVETRO TAMPONAMENTO SINGOLO PANORAMA L7000 RAL7016 GRIGIO POLYGRAIN | NR | 50 |
| PA0004R1013 | PROFILO AL FERMAVETRO TAMPONAMENTO SINGOLO PANORAMA L7000 RAL1013 BIANCO PERLA | NR | 50 |

| | | | |
|---|---|---|---|
| PA0004R6005 | PROFILO AL FERMAVETRO TAMPONAMENTO SINGOLO PANORAMA L7000 RAL6005 VERDE | NR | 50 |
| PA0004R6009 | PROFILO AL FERMAVETRO TAMPONAMENTO SINGOLO PANORAMA L7000 RAL6009 VERDE | NR | 50 |
| PA0004R7001 | PROFILO AL FERMAVETRO TAMPONAMENTO SINGOLO PANORAMA L7000 RAL7001 GRIGIO | NR | 50 |
| PA0004R7016 | PROFILO AL FERMAVETRO TAMPONAMENTO SINGOLO PANORAMA L7000 RAL7016 GRIGIO | NR | 50 |
| PA0004R7035 | PROFILO AL FERMAVETRO TAMPONAMENTO SINGOLO PANORAMA L7000 RAL7035 GRIGIO LUCE | NR | 50 |
| PA0004R8014 | PROFILO AL FERMAVETRO TAMPONAMENTO SINGOLO PANORAMA L7000 RAL8014 MARRONE | NR | 50 |
| PA0004R9002 | PROFILO AL FERMAVETRO TAMPONAMENTO SINGOLO PANORAMA L7000 RAL9002 BIANCO GRIGIO | NR | 50 |
| PA0004R9006 | PROFILO AL FERMAVETRO TAMPONAMENTO SINGOLO PANORAMA L7000 RAL9006 ARGENTO | NR | 50 |
| PA0004R9010 | PROFILO AL FERMAVETRO TAMPONAMENTO SINGOLO PANORAMA L7000 RAL9010 BIANCO | NR | 50 |

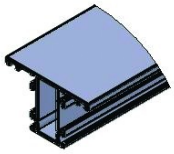

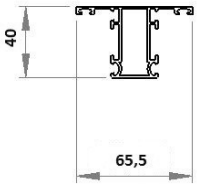


# PROFILO INTERMEDIO IN ALLUMINIO PER PANNELLO PANORAMA

Profilo intermedio in alluminio per pannello panorama

- Lotto minimo: 10 pz

| CODICE | DESCRIZIONE | U.M. | PZ/COLLO |
|---|---|---|---|
| PA0005 | PROFILO AL INTERMEDIO PANNELLO PANORAMA L7000 | NR | 25 |
| PA0005F0003 | PROFILO AL INTERMEDIO PANNELLO PANORAMA L7000 QUERCIA CHIARO | NR | 25 |
| PA0005F0004 | PROFILO AL INTERMEDIO PANNELLO PANORAMA L7000 QUERCIA SCURO | NR | 25 |
| PA0005F0007 | PROFILO AL INTERMEDIO PANNELLO PANORAMA L7000 ROVERE MEDIO | NR | 25 |
| PA0005F0008 | PROFILO AL INTERMEDIO PANNELLO PANORAMA L7000 RAL7016 GRIGIO POLYGRAIN | NR | 25 |
| PA0005R1013 | PROFILO AL INTERMEDIO PANNELLO PANORAMA L7000 RAL1013 BIANCO PERLA | NR | 25 |
| PA0005R6005 | PROFILO AL INTERMEDIO PANNELLO PANORAMA L7000 RAL6005 VERDE | NR | 25 |
| PA0005R6009 | PROFILO AL INTERMEDIO PANNELLO PANORAMA L7000 RAL6009 VERDE | NR | 25 |

| | | | |
|---|---|---|---|
| PA0005R7001 | PROFILO AL INTERMEDIO PANNELLO PANORAMA L7000 RAL7001 GRIGIO | NR | 25 |
| PA0005R7016 | PROFILO AL INTERMEDIO PANNELLO PANORAMA L7000 RAL7016 GRIGIO | NR | 25 |
| PA0005R7035 | PROFILO AL INTERMEDIO PANNELLO PANORAMA L7000 RAL7035 GRIGIO LUCE | NR | 25 |
| PA0005R8014 | PROFILO AL INTERMEDIO PANNELLO PANORAMA L7000 RAL8014 MARRONE | NR | 25 |
| PA0005R9002 | PROFILO AL INTERMEDIO PANNELLO PANORAMA L7000 RAL9002 BIANCO GRIGIO | NR | 25 |
| PA0005R9006 | PROFILO AL INTERMEDIO PANNELLO PANORAMA L7000 RAL9006 ARGENTO | NR | 25 |
| PA0005R9010 | PROFILO AL INTERMEDIO PANNELLO PANORAMA L7000 RAL9010 BIANCO | NR | 25 |

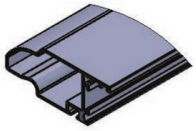

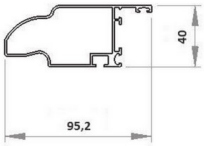


## PROFILO MASCHIO IN ALLUMINIO PER PANNELLO PANORAMA

Profilo maschio in alluminio per pannello panorama

- Lotto minimo: 10 pz

| CODICE | DESCRIZIONE | U.M. | PZ/COLLO |
|---|---|---|---|
| PA0008 | PROFILO AL MASCHIO PANNELLO PANORAMA L7000 | NR | 25 |
| PA0008F0003 | PROFILO AL MASCHIO PANNELLO PANORAMA L7000 QUERCIA CHIARO | NR | 25 |
| PA0008F0004 | PROFILO AL MASCHIO PANNELLO PANORAMA L7000 QUERCIA SCURO | NR | 25 |
| PA0008F0007 | PROFILO AL MASCHIO PANNELLO PANORAMA L7000 ROVERE MEDIO | NR | 25 |
| PA0008F0008 | PROFILO AL MASCHIO PANNELLO PANORAMA L7000 RAL7016 GRIGIO POLYGRAIN | NR | 25 |
| PA0008R1013 | PROFILO AL MASCHIO PANNELLO PANORAMA L7000 RAL1013 BIANCO PERLA | NR | 25 |
| PA0008R6005 | PROFILO AL MASCHIO PANNELLO PANORAMA L7000 RAL6005 VERDE | NR | 25 |
| PA0008R6009 | PROFILO AL MASCHIO PANNELLO PANORAMA L7000 RAL6009 VERDE | NR | 25 |
| PA0008R7001 | PROFILO AL MASCHIO PANNELLO PANORAMA L7000 RAL7001 GRIGIO | NR | 25 |
| PA0008R7016 | PROFILO AL MASCHIO PANNELLO PANORAMA L7000 RAL7016 GRIGIO | NR | 25 |
| PA0008R7035 | PROFILO AL MASCHIO PANNELLO PANORAMA L7000 RAL7035 GRIGIO LUCE | NR | 25 |
| PA0008R8014 | PROFILO AL MASCHIO PANNELLO PANORAMA L7000 RAL8014 MARRONE | NR | 25 |
| PA0008R9002 | PROFILO AL MASCHIO PANNELLO PANORAMA L7000 RAL9002 BIANCO GRIGIO | NR | 25 |

| | | | |
|---|---|---|---|
| PA0008R9006 | PROFILO AL MASCHIO PANNELLO PANORAMA L7000 RAL9006 ARGENTO | NR | 25 |
| PA0008R9010 | PROFILO AL MASCHIO PANNELLO PANORAMA L7000 RAL9010 BIANCO | NR | 25 |

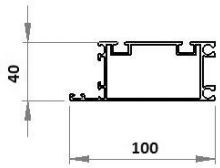


# PROFILO TERMINALE IN ALLUMINIO PER PANNELLO PANORAMA

Profilo terminale in alluminio per pannello panorama

- Lotto minimo: 10 pz

| CODICE | DESCRIZIONE | U.M. | PZ/COLLO |
|---|---|---|---|
| PA0007 | PROFILO AL TERMINALE PANNELLO PANORAMA L7000 | NR | 25 |
| PA0007F0003 | PROFILO AL TERMINALE PANNELLO PANORAMA L7000 QUERCIA CHIARO | NR | 25 |
| PA0007F0004 | PROFILO AL TERMINALE PANNELLO PANORAMA L7000 QUERCIA SCURO | NR | 25 |
| PA0007F0007 | PROFILO AL TERMINALE PANNELLO PANORAMA L7000 ROVERE MEDIO | NR | 25 |
| PA0007F0008 | PROFILO AL TERMINALE PANNELLO PANORAMA L7000 RAL7016 GRIGIO POLYGRAIN | NR | 25 |
| PA0007R1013 | PROFILO AL TERMINALE PANNELLO PANORAMA L7000 RAL1013 BIANCO PERLA | NR | 25 |
| PA0007R6005 | PROFILO AL TERMINALE PANNELLO PANORAMA L7000 RAL6005 VERDE | NR | 25 |
| PA0007R6009 | PROFILO AL TERMINALE PANNELLO PANORAMA L7000 RAL6009 VERDE | NR | 25 |
| PA0007R7001 | PROFILO AL TERMINALE PANNELLO PANORAMA L7000 RAL7001 GRIGIO | NR | 25 |
| PA0007R7016 | PROFILO AL TERMINALE PANNELLO PANORAMA L7000 RAL7016 GRIGIO | NR | 25 |
| PA0007R7035 | PROFILO AL TERMINALE PANNELLO PANORAMA L7000 RAL7035 GRIGIO LUCE | NR | 25 |
| PA0007R8014 | PROFILO AL TERMINALE PANNELLO PANORAMA L7000 RAL8014 MARRONE | NR | 25 |
| PA0007R9002 | PROFILO AL TERMINALE PANNELLO PANORAMA L7000 RAL9002 BIANCO GRIGIO | NR | 25 |
| PA0007R9006 | PROFILO AL TERMINALE PANNELLO PANORAMA L7000 RAL9006 ARGENTO | NR | 25 |
| PA0007R9010 | PROFILO AL TERMINALE PANNELLO PANORAMA L7000 RAL9010 BIANCO | NR | 25 |

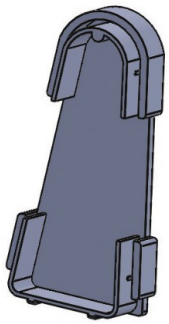

# TAPPO IN PLASTICA PER PROFILO DI RINFORZO OMEGA

Tappo in plastica per profilo di rinforzo omega

- Lotto minimo: 50 pz

| CODICE | DESCRIZIONE | U.M. | PEZZI/COLLO |
|---|---|---|---|
| DS0027 | TAPPO PLASTICA PER PROFILO DI RINFORZO TIPO OMEGA SP1,0/1,5 | NR | 250 |

# 16. RICAMBI SILVELOX

# ACCESSORI

## KIT RICEVENTE AD INNESTO E 2 TELECOMANDI

KIT RICEVENTE AD INNESTO E 2 TELECOMANDI

Ritrova il pieno controllo sulla tua porta Silvelox con il nostro pratico Kit di 2 Telecomandi e Ricevente ad innesto.

Creato specificamente per sopperire alla mancanza di telecomandi compatibili con tutte le porte Silvelox prodotte prima del 2015, questo kit rappresenta la soluzione ideale per chi desidera inserire o sostituire un telecomando.

- Sostituibile da un tecnico elettricista senza complicazioni.
- Il kit include due telecomandi, così avrai sempre un dispositivo di riserva per garantire un accesso rapido e facile alla tua porta.

I telecomandi esistenti non potranno più funzionare , quindi in caso necessiti di un maggior numero di telecomandi , aggiungi all’ordine .

**Installazione:** Per installare il kit, l’elettricista dovrà semplicemente sostituire sia la ricevente che i telecomandi esistenti con quelli presenti nel kit.

Già in pochi minuti, potrai tornare a utilizzare la tua porta con la massima tranquillità.

Istruzioni 1620024 MULTI BRO X40 Display NEUTRA rev1

Istruzioni ricevitore 2CH

- Lotto minimo: 1 PZ

| CODICE | DESCRIZIONE | U.M. | PZ/COLLO |
|---|---|---|---|
| ASN002 | KIT RICEVENTE AD INNESTO E 2 TELECOMANDI | NR | 1 |

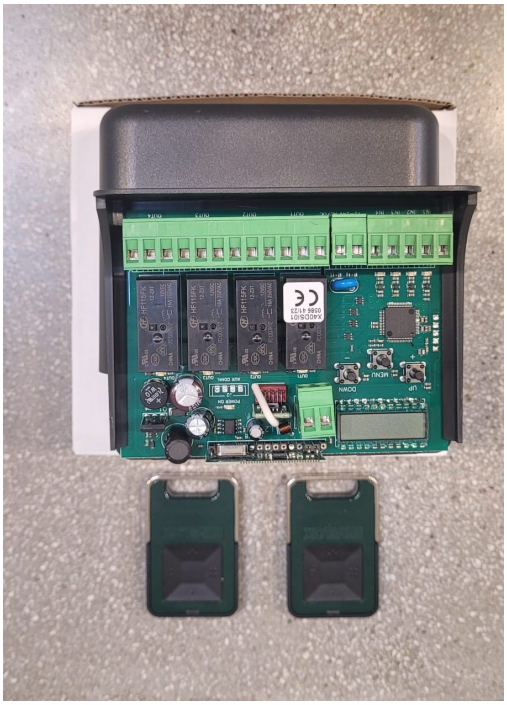

# KIT RICEVENTE DA ESTERNO E 2 TELECOMANDI

KIT RICEVENTE DA ESTERNO E 2 TELECOMANDI

Ritrova il pieno controllo sulla tua porta Silvelox con il nostro pratico Kit di 2 Telecomandi e Ricevente da esterno.

Creato specificamente per sopperire alla mancanza di telecomandi compatibili con tutte le porte Silvelox prodotte prima del 2015, questo kit rappresenta la soluzione ideale per chi desidera inserire o sostituire un telecomando.

- Sostituibile da un tecnico elettricista senza complicazioni.
- Il kit include due telecomandi, così avrai sempre un dispositivo di riserva per garantire un accesso rapido e facile alla tua porta.

I telecomandi esistenti non potranno più funzionare , quindi in caso necessiti di un maggior numero di telecomandi , aggiungi all’ordine .

**Installazione:** Per installare il kit, l’elettricista dovrà semplicemente sostituire sia la ricevente che i telecomandi esistenti con quelli presenti nel kit.

Già in pochi minuti, potrai tornare a utilizzare la tua porta con la massima tranquillità.

Istruzioni 1620024 MULTI BRO X40 Display NEUTRA rev1

Istruzioni ricevitore 2CH

- Lotto minimo: 1 PZ

| CODICE | DESCRIZIONE | U.M. | PZ/COLLO |
|---|---|---|---|
| ASN001 | KIT RICEVENTE DA ESTERNO E 2 TELECOMANDI | NR | 1 |

# TELECOMANDO 4 CANALI C/RICEV 433 MHZ KEY

TELECOMANDO 4 CANALI C/RICEV 433 MHZ KEY

Trasmettitore 4 canali, colore bianco, XR rolling code 433 MHz, resistente all'acqua

- Lotto minimo: 1 PZ

| CODICE | DESCRIZIONE | U.M. | PZ/COLLO |
|---|---|---|---|
| MT0191 | TELECOMANDO 4 CANALI C/RICEV 433 MHZ KEY | NR | 1 |

# TRASMETTITORE 4CH FOR4 VERDE SILVELOX

TRASMETTITORE 4CH FOR4 VERDE SILVELOX

Trasmettitore Rolling code 433,92 MHz

I trasmettitori SILVELOX sono eleganti, robusti e performanti.

Led di segnalazione della trasmissione.

4 canali

Portachiavi

Istruzioni ricevitore 2CH

- Lotto minimo: 1 PZ

| CODICE | DESCRIZIONE | U.M. | PZ/COLLO |
|---|---|---|---|
| 3400506 | TRASMETTITORE 4CH FOR4 VERDE SILVELOX | NR | 1 |

# MANUTENZIONE LEGNO

## KIT T - TOP MANUTENZIONE MANTO

KIT T - TOP MANUTENZIONE MANTO

Composizione del kit:

Detergente neutro all’acqua T.Clean

Ravvivalegno all’acqua T.Top+

2 panni in microfibra

Superfici da trattare: Specifico per serramenti in legno collocati all’esterno come finestre, porte-finestre, persiane, sistemi oscuranti, portoncini.

Modalità d’utilizzo: Spruzza il detergente T.Clean sulla superficie del serramento durante l’ordinaria operazione di pulizia.

Non importa se il detergente si deposita anche sul vetro. Asciuga il prodotto con uno dei due panni in dotazione nel kit. Spruzza il ravvivalegno T.Top+.

E, se accidentalmente il vaporizzatore indirizza il prodotto anche sul vetro, niente paura! T.Top+ si asporta agevolmente durante la successiva operazione di stesura.

Riscopri la brillantezza del tuo serramento in legno.

Pulizia:

La pulizia è un’operazione molto importante per garantire la durata del prodotto.

La pioggia, mescolandosi con lo smog, genera delle soluzioni acide che corrodono qualsiasi materiale, compresa la vernice della porta per garage. Per evitare che lo smog si depositi sulla superficie pulire ogni 6 mesi utilizzando panno umido (passando il panno in direzione delle fibre) e sapone neutro. Evitare pulizia con alcool e detergenti aggressivi.

Mantenimento:

Per preservare nel tempo le caratteristiche della finitura del legno della porta Silvelox Group Spa e mantenere le superfici sempre fresche e attive nella loro capacità protettiva, si consiglia di rigenerare ogni 2/3 anni lo spessore iniziale della resina applicata, che nel tempo si consuma. Questa operazione deve essere preceduta da un’accurata pulizia della superficie in legno. È consigliabile ordinare a Silvelox Group Spa il KIT di RINNOVO appositamente studiato per questa esigenza e che contiene due prodotti specifici (Special Cleaner e Top Finish) in confezioni da 500gr ciascuno. Una leggera perdita di brillantezza e variazione di colore nel corso del tempo è una caratteristica del legno, elemento naturale, e non un difetto.

- Lotto minimo: 1 PZ

| CODICE | DESCRIZIONE | U.M. | PZ/COLLO |
|---|---|---|---|
| 3700751 | KIT T - TOP MANUTENZIONE MANTO | NR | 1 |